MANUAL DE INSTRUÇÕES

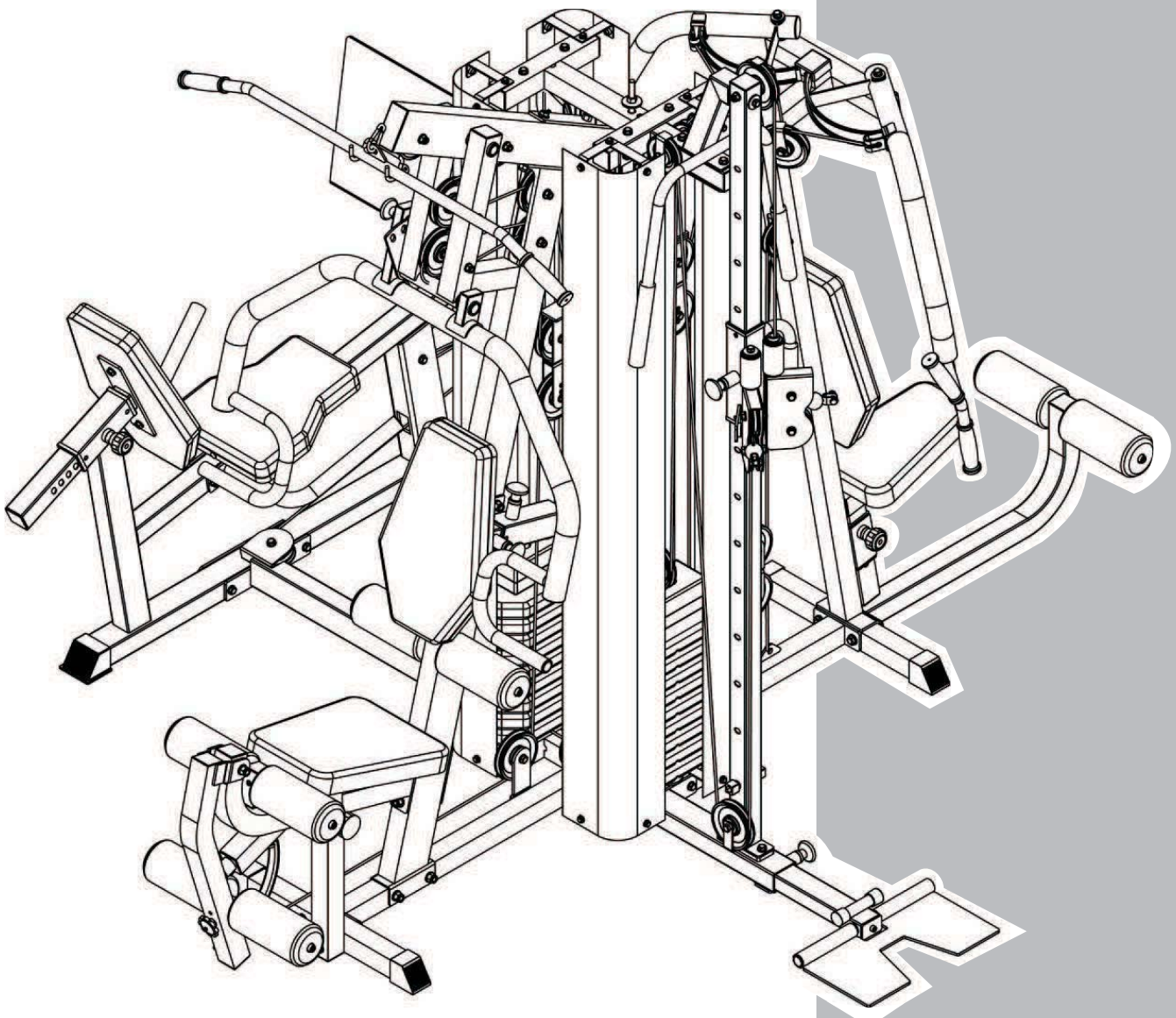

W8

PERFORM

ÍNDICE

APRESENTAÇÃO 3

RECOMENDAÇÕES DE SEGURANÇA 3

DESENHO EXPLODIDO 5

LISTA DE PEÇAS 8

INSTRUÇÕES DE MONTAGEM 10

MANUTENÇÃO 29

GARANTIA 30

IMPORTANTE! REGISTRE SEU PRODUTO EM NOSSO SITE, WWW.PERFORMFITNESS.COM.BR
ASSIM VOCÊ PODERÁ OBTER MAIS INFORMAÇÕES SOBRE QUEM SOMOS, CATÁLOGOS DE PEÇAS PARA REPOSIÇÃO, LISTA DE ASSISTÊNCIAS TÉCNICAS AUTORIZADAS, ALÉM DE CONHECER OUTROS PRODUTOS DA LINHA PERFORM.

APRESENTAÇÃO

Parabéns!

Temos a satisfação em recebê-lo como mais um integrante do seleto grupo de usuários da **Linha Perform** .
Pratique atividade física com os aparelhos da **Linha Perform** , melhorando sua qualidade de vida e desempenho.

Para mais informações, acesse nosso site: *www.performfitness.com.br*

RECOMENDAÇÕES DE SEGURANÇA

Um momento de falta de atenção pode resultar em um acidente, assim como a falta de observar certas precauções de segurança simples.

- Leia o manual e todos os adesivos de advertência sobre este produto.
- Além disso, recomenda-se se familiarizar com o treino e recomendações para este produto antes de usar.
- Algumas das informações podem ser obtidas neste Manual, ou com o seu revendedor local.
- É importante que você mantenha este Manual do Proprietário e certifique-se todos os adesivos de advertência estão legíveis e intactos.
- Recomenda-se que outra pessoa lhe ajudar com a montagem deste equipamento.
- Consulte seu médico antes de iniciar qualquer programa de exercícios.
- Se o usuário experimenta tonturas, náuseas, dor no peito, ou quaisquer outros sintomas anormais, parar o exercícioimediatamente. Consulte um médico.
- Mantenha as mãos, membros e cabelos longos distantes das partes móveis do equipamento.
- Use sempre roupas de ginástica apropriadas durante o exercício.
- **NÃO** usar roupas ou outros acessórios que possam ficar presas às partes móveis do equipamento.

o manual e todos os adesivos de advertência sobre este produto.
Além disso, recomenda-sese familiarizar com o treino e recomendações para este produto antes de usar. Algumas das informações podem ser obtidas neste manual, ou com o seu revendedor local.
- É importante que você mantenha este Manual do Proprietário e certifique-se todos os rótulos de advertência estãolegíveis e intactos.
- Recomenda-se que outra pessoa lhe ajudar com a montagem deste equipamento.
- Consulte seu médico antes de iniciar qualquer programa de exercícios.
- Se o usuário sentir tonturas, náuseas, dor no peito, ou quaisquer outros sintomas anormais, parar o exercícioimediatamente. Consulte um médico.
- Mantenha as mãos, membros e cabelos longos distantes das partes móveis do equipamento.
- Use sempre roupas de ginástica apropriadas durante o exercício. NÃO usar roupas ou outros acessórios que podem ficar presas às partes móveis do equipamento.
- Tênis de corrida ou aeróbica também são necessários.

⚠ AVISO: O nível de segurança do equipamento só pode ser mantido se o mesmo for analisado regularmente quanto a danos e desgaste de por exemplo, cabos, roldanas, pontos de conexão.

- Se você encontrar quaisquer componentes defeituosos, desgastado ou danificado (como por exemplo, cabos, roldanas e pontos de conexão) durante a montagem ou na verificação do equipamento, ou se você ouvir ruídos provenientes do equipamento durante o uso, **PARAR** imediatamente.
Substitua os componentes defeituosos. NÃO utilize o equipamento até que o problema tenha sido corrigido.

⚠ **AVISO:** Peso máximo do usuário é de 100kg. **NÃO** tente levantar mais peso do que você pode controlar de forma segura. **ATENÇÃO:** É importante para manter crianças e animais de estimação longe do EQUIPAMENTO.

⚠ **ATENÇÃO:** Se crianças estão autorizadas a usar o equipamento, o uso deve ser controlado e orientado de forma correta. **O equipamento em nenhuma circunstância é adequado como um brinquedo infantil.**
Pessoas com deficiência ou desabilitadas não deve usar o equipamento sem a presença de um profissional de saúde qualificado ou médico.
Use o equipamento em uma superfície sólida e plana. Para garantir a segurança, o equipamento deve ter pelo menos 1 metro de espaço livre em em torno dele.

⚠ **ATENÇÃO:** O equipamento se destina apenas para uso interno. Não o utilize perto de água ou ao ar livre.

ASSISTÊNCIA TÉCNICA

Não tente consertar o seu equipamento sozinho. Siga apenas as tarefas de manutenção descritas neste manual.
Caso seja necessário mais informações , entre em contato com a assistência técnica e consulte sobre uma assistência autorizada mais próxima.

LOCALIZAÇÃO DO EQUIPAMENTO

Para maior segurança na utilização do equipamento, mantenha uma área com **1m** de comprimento por **1m** de largura livre e desimpedida em relação às paredes, muretas, grades, quaisquer obstáculos, inclusive móveis, equipamentos e outros.

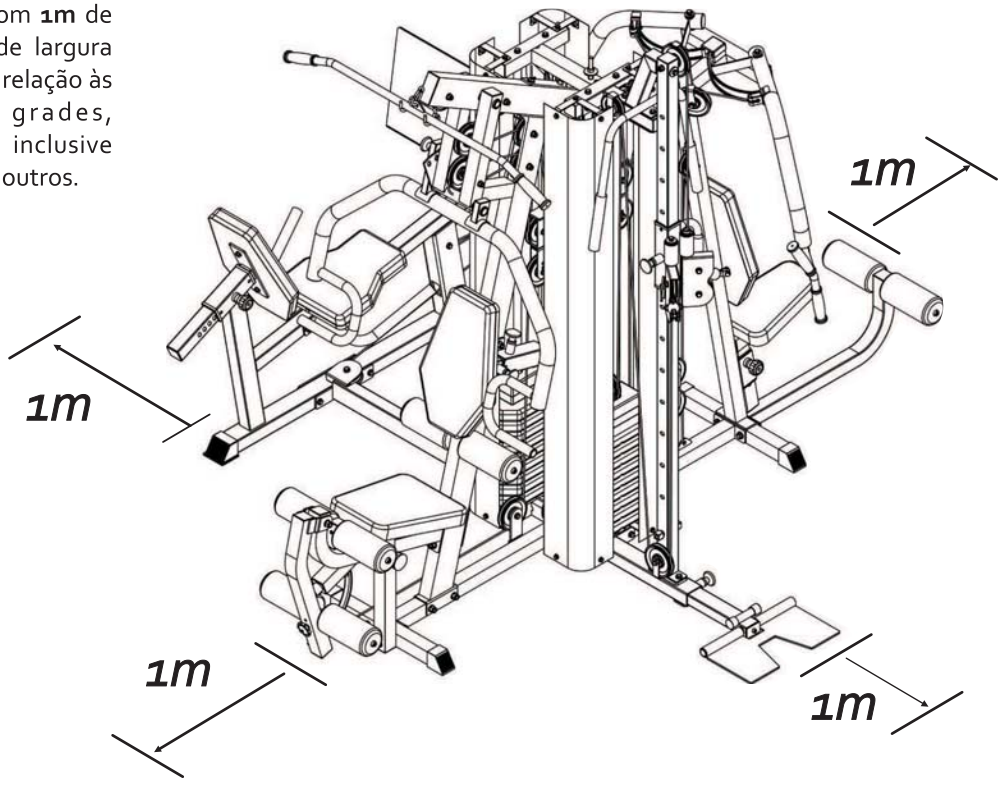

DESENHO EXPLODIDO

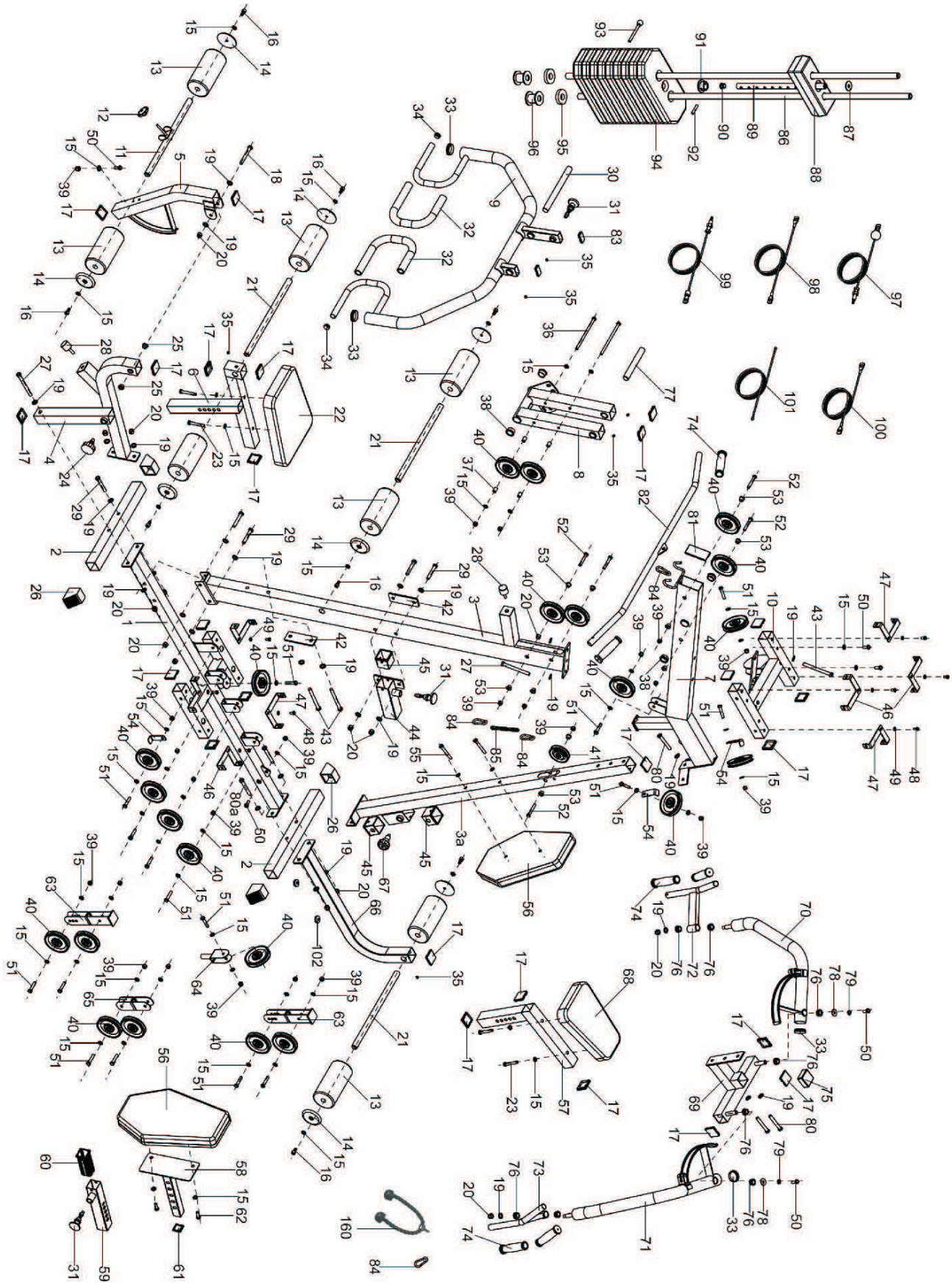

DESENHO EXPLODIDO

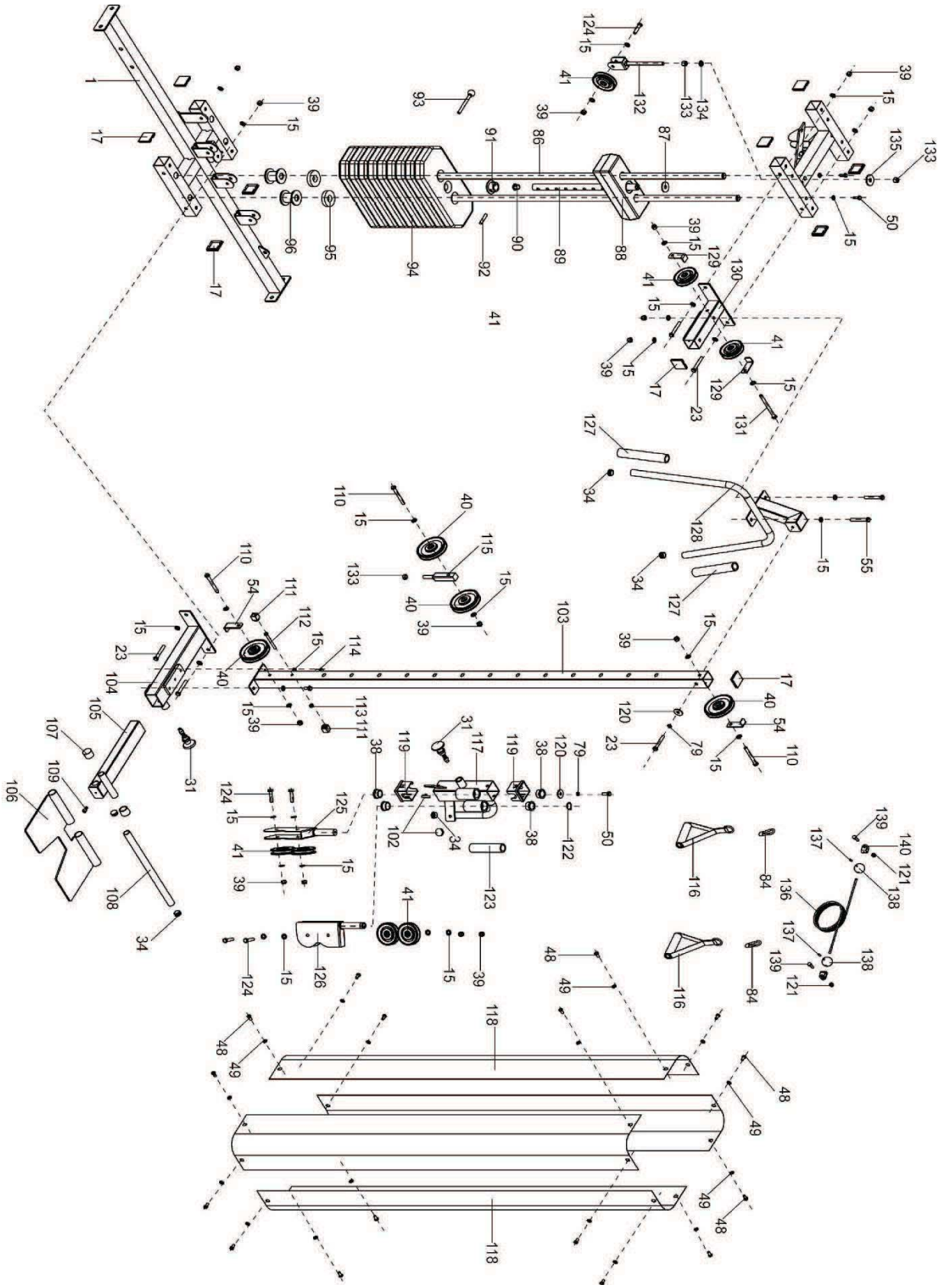

DESENHO EXPLODIDO

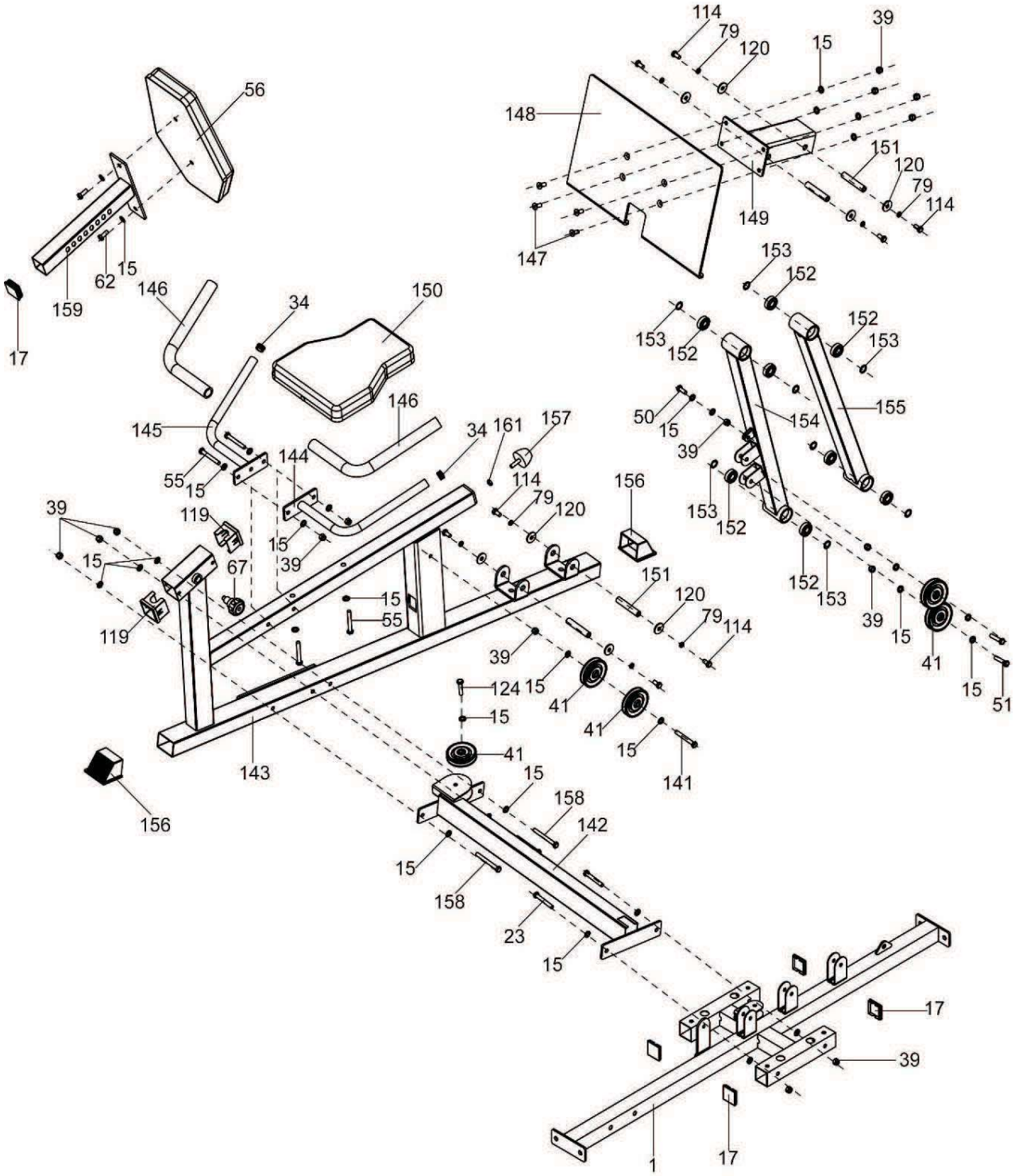

LISTA DE PEÇAS

#	DESCRIÇÃO	QUANT.
1	CHASSI	1
2	BASE DO CHASSI	2
3	CORPO DA TORRE	1
3A	CORPO DA TORRE SECUNDÁRIA	1
4	BASE DO SUPORTE	1
5	SUPORTE DOS ROLOS	1
6	SUPORTE DO ASSENTO	1
7	CORPO SUPERIOR DA TORRE	1
8	SUPORTE DO BRAÇO FIXO	1
9	BRAÇO FIXO	1
10	JUNÇÃO DA TORRE	1
11	BARRA DO ROLO INFERIOR COM PINO	1
12	KNOB COM PORCA	1
13	ROLO	8
14	ACABAMENTO DO ROLO	8
15	ARRUELA 10 MM	121
16	PARAFUSO CABEÇA REDONDA M10 X 20	8
17	TAMPÃO QUADRADO	28
18	PARAFUSO M12 X 95	1
19	ARRUELA 12 MM	30
20	PORCA COM TRAVA M12	14
21	BARRA DO ROLO INFERIOR	3
22	ASSENTO DO BANCO	1
23	PARAFUSO M10 X 70	11
24	KNOB TRAVA	1
25	BUCHA 24 X18 X 12	2
26	PONTEIRA QUADRADA	4
27	PARAFUSO M12 X 125	2
28	AMORTECEDOR M8	2
29	PARAFUSO M12 X 75	5
30	EIXO DO BRAÇO FIXO MAIOR	1
31	KNOB COM PINO	5
32	ACABAMENTO EMBORRACHADO	2
33	TAMPÃO REDONDO 50	4
34	TAMPÃO REDONDO 25	9
35	PARAFUSO DE FIXAÇÃO M8 X 10	6
36	PARAFUSO M10 X 185	2
37	ESPAÇADOR	4
38	BUCHA 38 X 32 X 25	8
39	PORCA COM TRAVA M10	54
40	ROLDANA Ø114	26
41	ROLDANA Ø90	13
42	APOIO DO SUPORTE	2
43	PARAFUSO M12 X 130	3
44	SUPORTE DO REGULADOR	1
45	BUCHA DESLIZANTE 60 X 60	3
46	PLACA DE FIXAÇÃO DIREITA	4
47	PLACA DE FIXAÇÃO ESQUERDA	4
48	PARAFUSO M8 X 16	24
49	ARRUELA 8MM	24
50	PARAFUSO M10 X 25	10
51	PARAFUSO M10 X 50	18
52	PARAFUSO M10 X 65	5
53	FLANGE	10
54	SUPORTE EM "L" 114	5
55	PARAFUSO M10 X 75	8
56	ENCOSTO DO BANCO	3
57	SUPORTE DO ASSENTO	1
58	SUPORTE DO ENCOSTO	1
59	EXTENSÃO DO SUPORTE	1
60	BUCHA DESLIZANTE 50 X 50 X38	1
61	TAMPÃO QUADRADO 38 X 38	1
62	PARAFUSO M10 X 30	4
63	SUPORTE ROLD. DUPLO C/ TAMPA	2
64	SUPORTE DA ROLDANA COM FURO	1
65	SUPORTE DA ROLDANA DUPLO	1
66	PROLONGADOR CURVO	1
67	KNOB COM PINO E TRAVA	2
68	ASSENTO DO BANCO	1
69	SUPORTE DOS BRAÇOS	1
70	BRAÇO ESQUERDO	1
71	BRAÇO DIREITO	1
72	APOIO DE MÃO ESQUERDO	1
73	APOIO DE MÃO DIREITO	1
74	MANOPLA	6
75	TAMPÃO QUADRADO 50	1
76	BUCHA 28 X 24 X 16	8
77	EIXO DO BRAÇO FIXO MENOR	1
78	ARRUELA 10MM	2
79	ANEL ELÁSTICO 10 MM	12
80	PARAFUSO M12 X 80	3
80 A	PARAFUSO M12 X 85	2
81	TAMPÃO RETANGULAR 50 X 100	1
82	BARRA PUXADOR PULLEY	1

LISTA DE PEÇAS

#	DESCRIÇÃO	QUANT.
83	TAMPÃO RETANGULAR 25 X 50	1
84	MOSQUETÃO	1
85	CORRENTE	2
86	HASTE DOS PESOS	6
87	ARRUELA DO SELETOR DE PESOS	1
88	GUIA DOS PESOS	4
89	SELETOR DE PESOS	2
90	CAPA	2
91	BUCHA PLASTICA	2
92	PINO	2
93	PINO TRAVA DO PESO	2
94	PESO	2
95	COXIM DOS PESOS	2
96	SUPORTE DAS HASTES	18
97	CABO DE AÇO DOS PESOS	4
98	CABO DE AÇO FLEXORA	4
99	CABO DE AÇO INTERMEDIÁRIO	1
100	CABO DE AÇO LEG	1
101	CABO DE AÇO PEITORAL	1
102	BATENTE	1
103	HASTE DESLIZANTE	1
104	BASE DA HASTE	4
105	EXTENSÃO DA BASE DA HASTE	1
106	PLACA DOS PÉS	1
107	PLUG 25	1
108	EIXO DA PLACA DOS PÉS	1
109	PARAFUSO CABEÇA REDONDA M8 X 16	2
110	PARAFUSO M10 X 90	1
111	LIMITADOR	1
112	PARAFUSO M8 X 80	3
113	PORCA M8	2
114	PARAFUSO M10 X 20	1
115	SUPORTE DE ROLDANA PARALELA	1
116	PUXADOR SIMPLES	10
117	REGULADOR DESLIZANTE	1
118	CARENAGEM DOS PESOS	2
119	BUCHA DESLIZANTE	1
120	ARRUELA COM GUIA 10 MM	4
121	PORCA	2
122	ANEL DE RETENÇAO	10

#	DESCRIÇÃO	QUANT.
123	BUCHA GUIA 23 X 33 X 140	1
124	PARAFUSO M10 X 45	1
125	SUPORTE DA ROLDANA ROTATIVO	6
126	SUPORTE DA ROLD. FURO PASSANTE	1
127	MANOPLA 24 X 34 X 225	1
128	BARRA DOBRADA	2
129	SUPORTE EM "L" 90	1
130	EXTENSÃO SUPORTE BARRA DOBRADA	2
131	PARAFUSO M10 X 120	1
132	SUPORTE AJUSTAVEL DA ROLDANA	1
133	PORCA M12	1
134	ANEL ELÁSTICO 12 MM	3
135	ARRUELA COM GUIA 12 MM	1
136	CABO DE AÇO CROSS	1
137	PARAFUSO M6 X 12	1
138	AMORTECEDOR BOLA	2
139	PARAFUSO COM GUIA	2
140	TERMINAL	2
141	PARAFUSO M10 X 80	2
142	BARRA DE LIGAÇÃO	1
143	CHASSI - LEG	1
144	CORRIMÃO DIREITO	1
145	CORRIMÃO ESQUERDO	1
146	MANOPLA DO CORRIMÃO	1
147	PARAFUSO CHATO M10 X 25	2
148	APOIO DOS PÉS	4
149	BASE DO APOIO	1
150	ASSENTO DO BANCO	1
151	EIXO ESPAÇADOR	1
152	ROLAMENTO	4
153	ANEL ESPAÇADOR	8
154	SUPORTE DO APOIO PRINCIPAL	8
155	SUPORTE DO APOIO SECUNDARIO	1
156	PONTEIRA 50 X 70	1
157	AMORTECEDOR COM PINO	2
158	PARAFUSO M10 X 95	1
159	REGULADOR DO ENCOSTO	3
160	PUXADOR CORDA	1
161	CONTRA PORCA M12	1

INSTRUÇÕES DE MONTAGEM

1

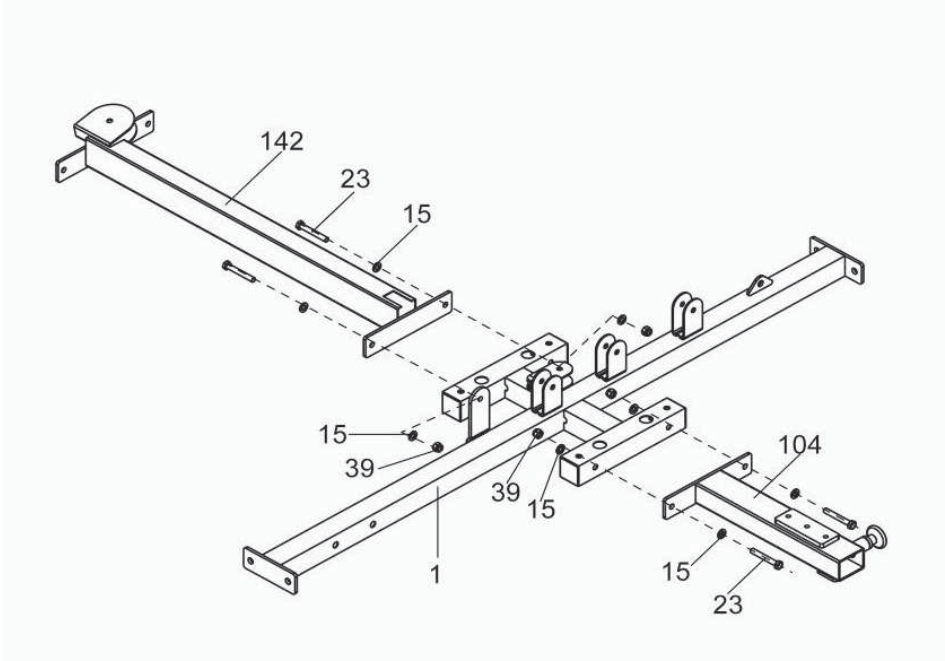

2

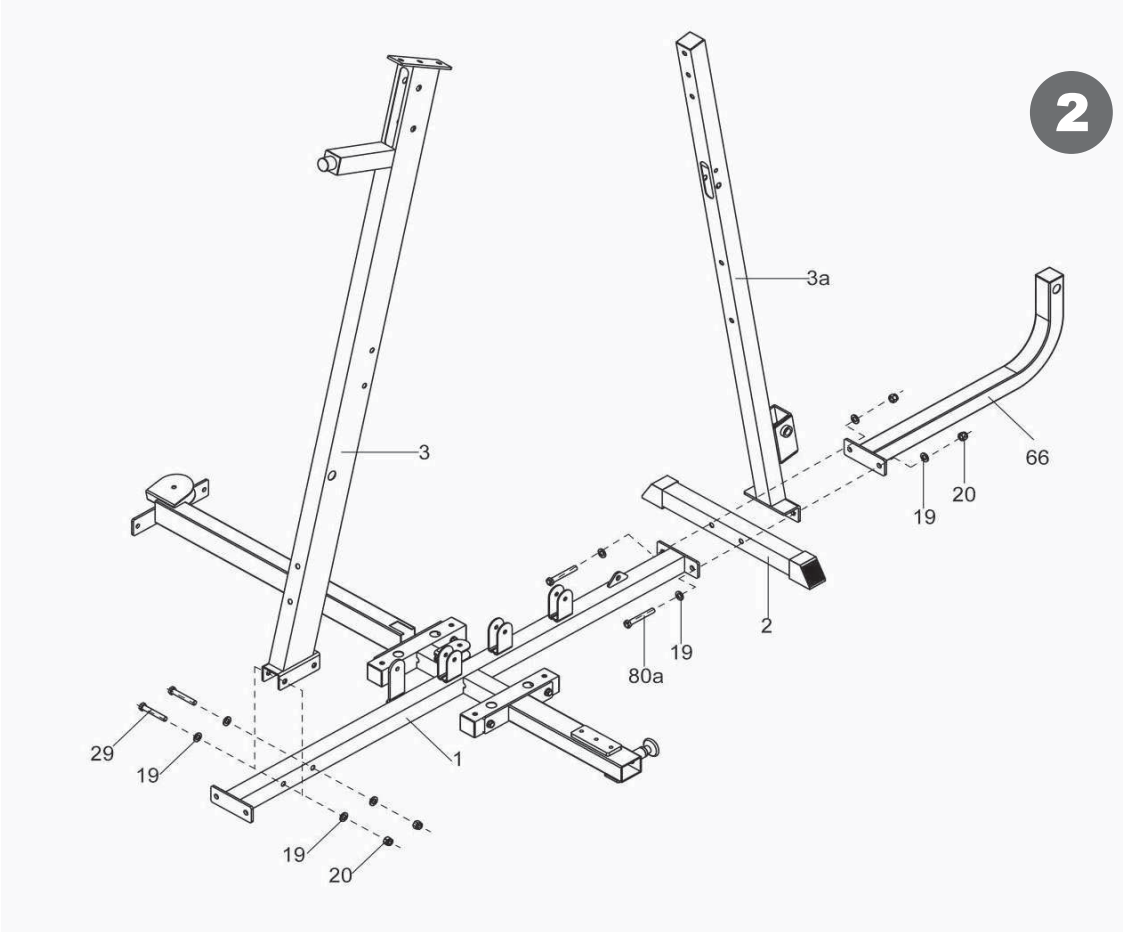

INSTRUÇÕES DE MONTAGEM

3

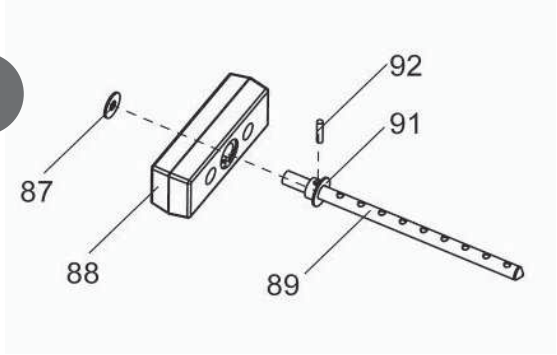

4

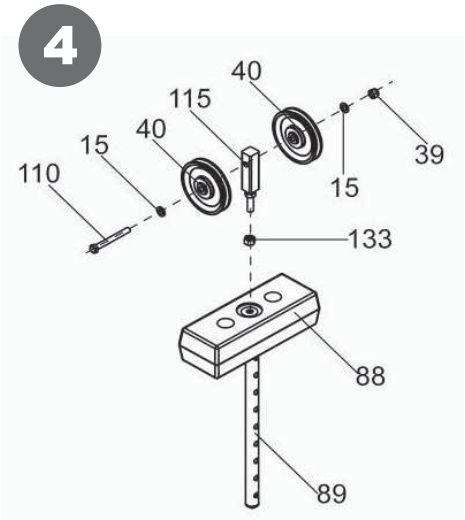

5

ATENÇÃO: NÃO LEVANTE MAIS DO QUE VOCÊ PODE CONTROLAR COM SEGURANÇA.

Além disso, não levante usando somente seus músculos das costas. Recomenda-se que você se dobre seus joelhos e se levante lentamente, com as costas retas. Certifique-se que o peso está distribuído sobre os seus joelhos ou pernas ao levantar.

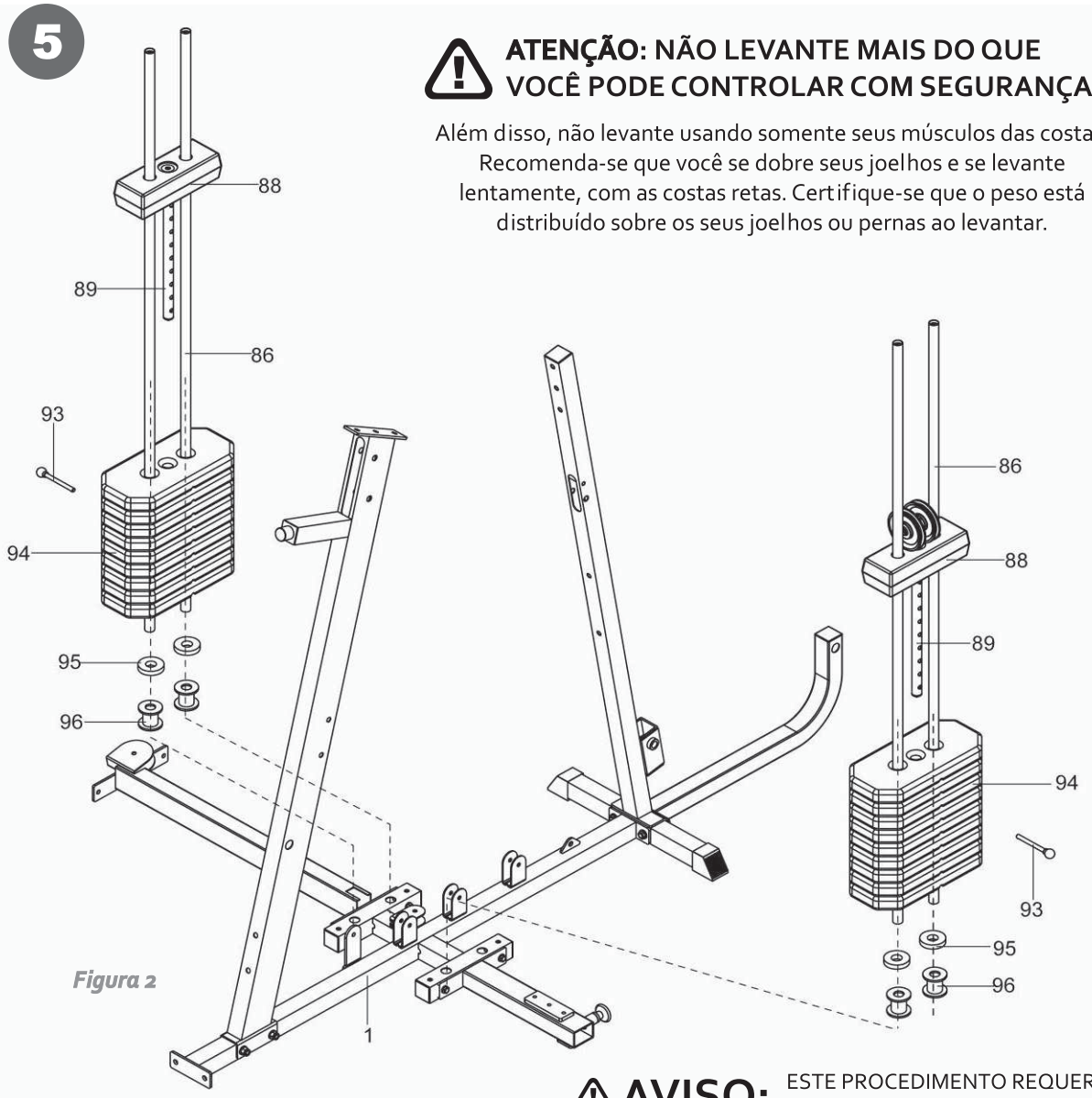

Figura 2

⚠ AVISO: ESTE PROCEDIMENTO REQUER A ASSISTÊNCIA DE OUTRA PESSOA.

INSTRUÇÕES DE MONTAGEM

6

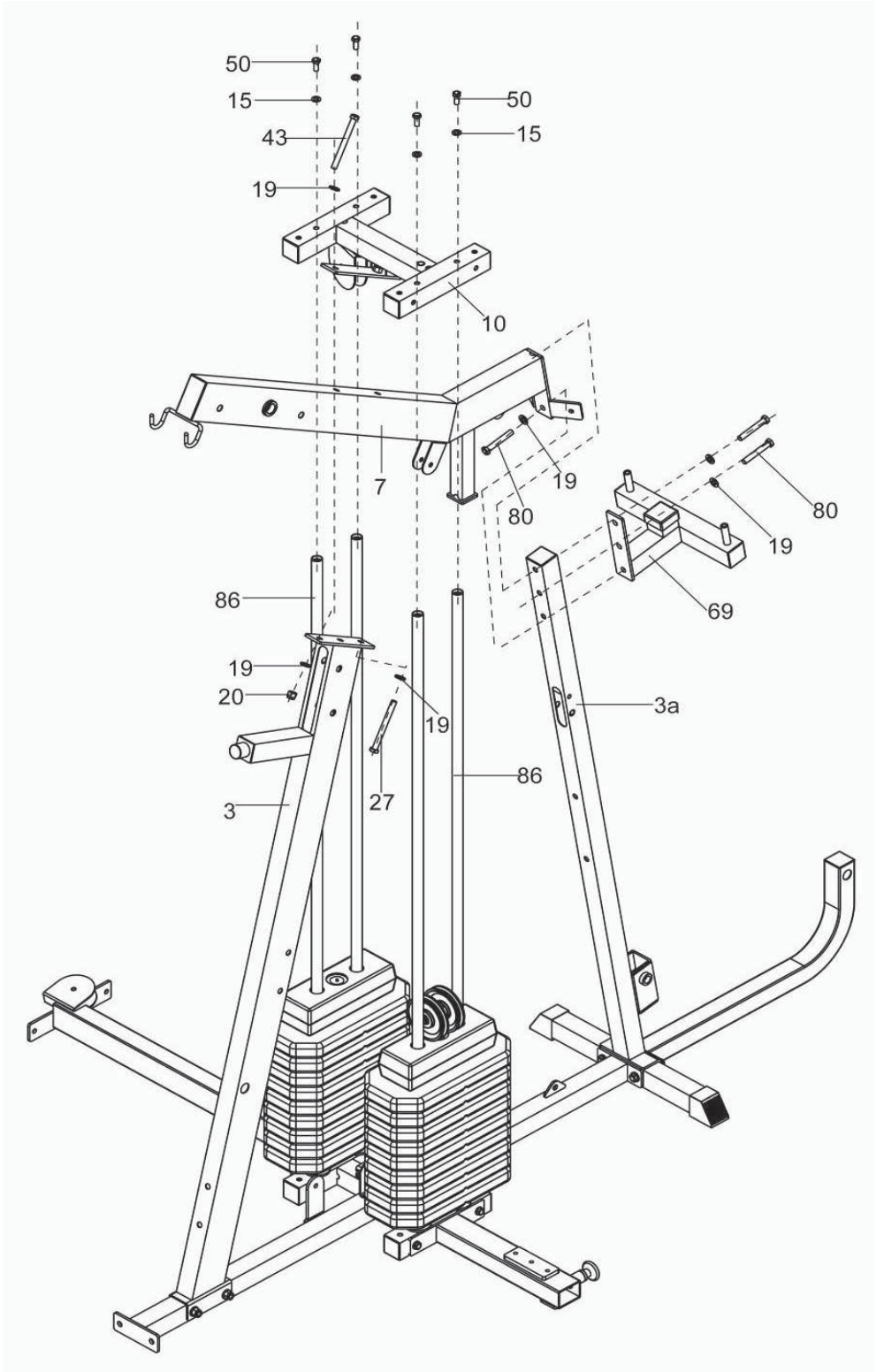

⚠ AVISO: ESTE PROCEDIMENTO REQUER A ASSISTÊNCIA DE OUTRA PESSOA.

INSTRUÇÕES DE MONTAGEM

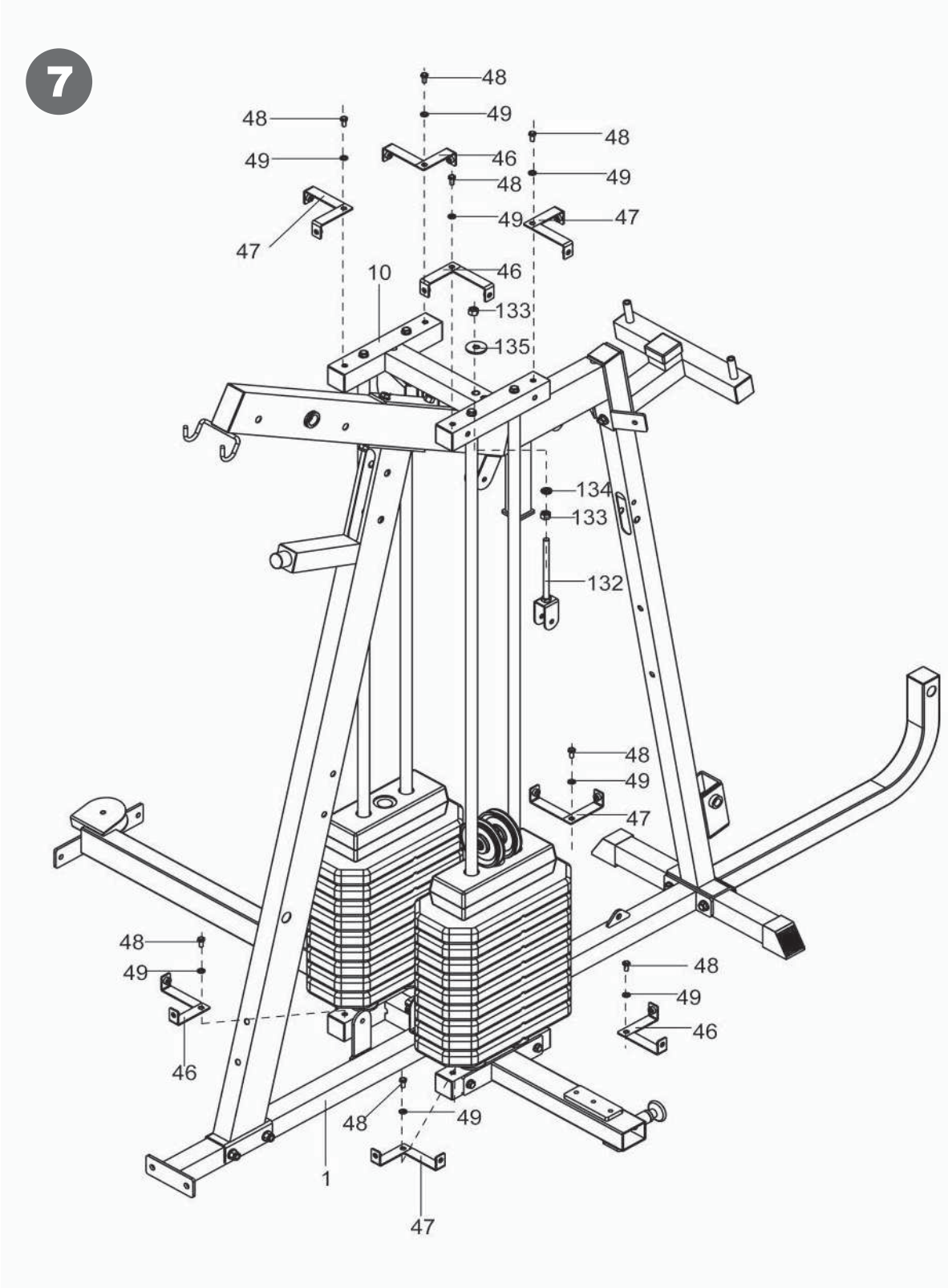

INSTRUÇÕES DE MONTAGEM

8

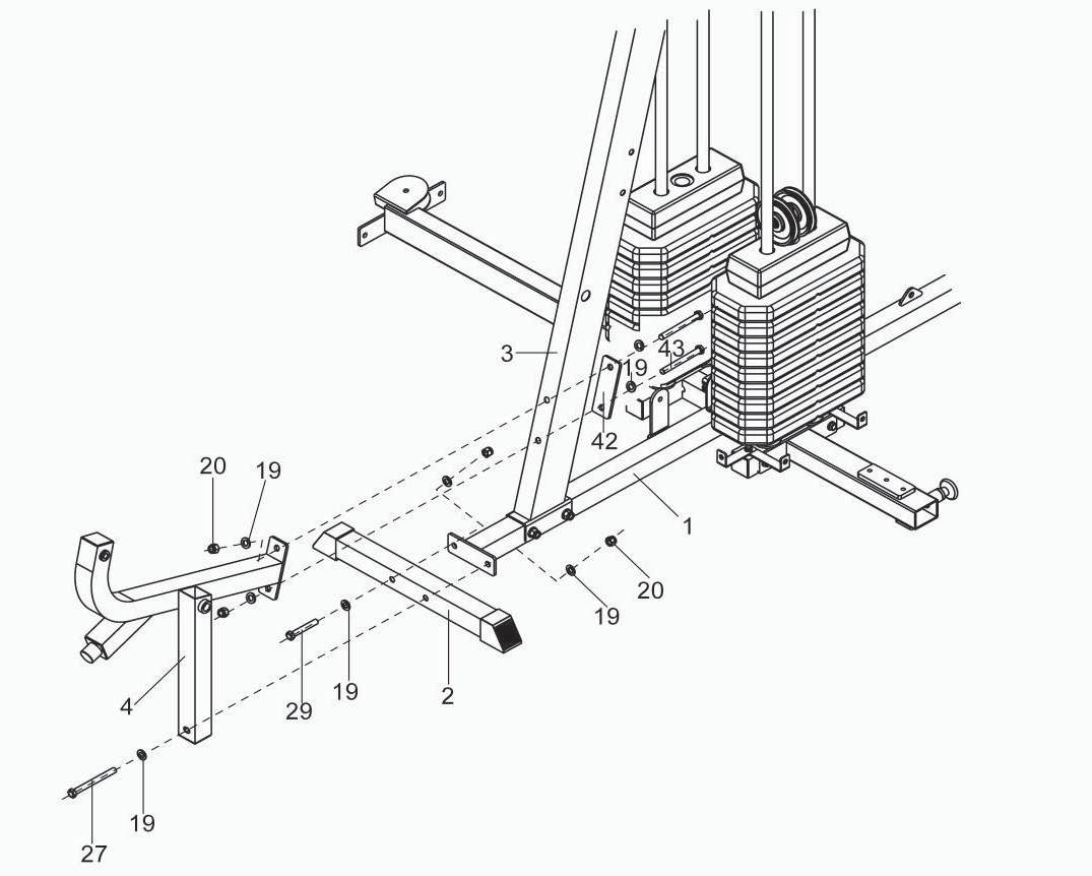

9

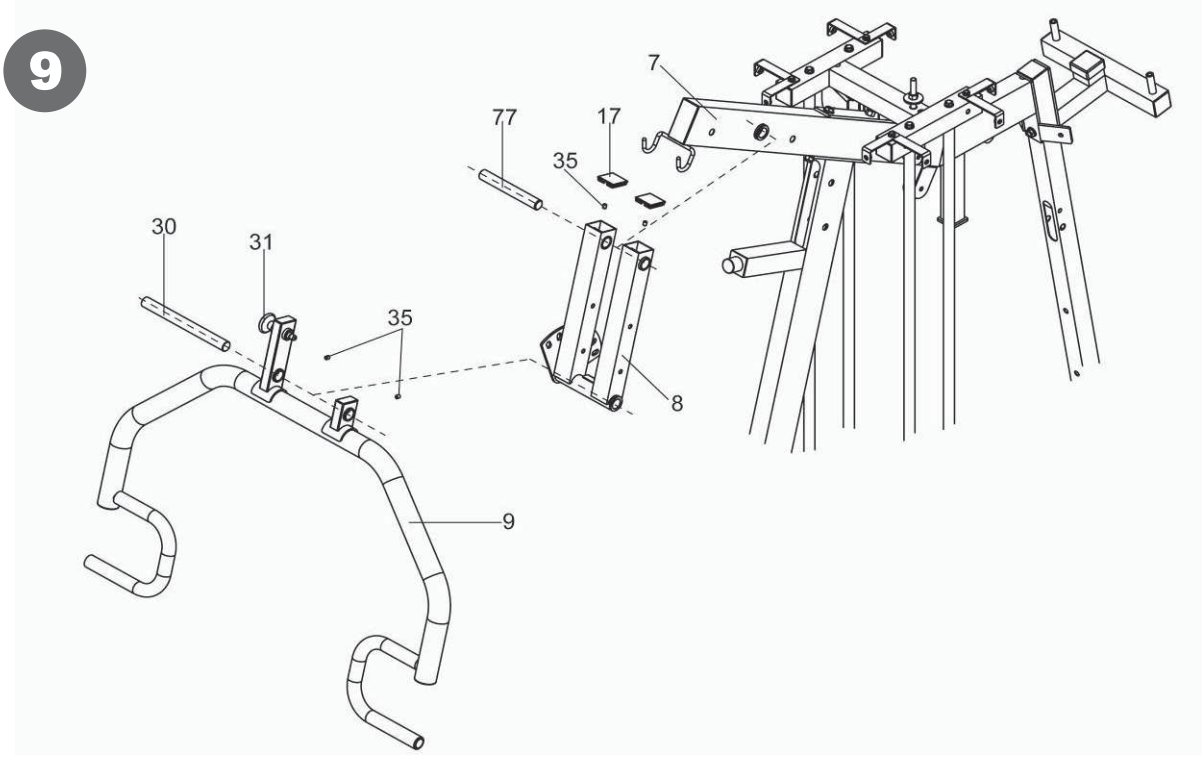

INSTRUÇÕES DE MONTAGEM

10

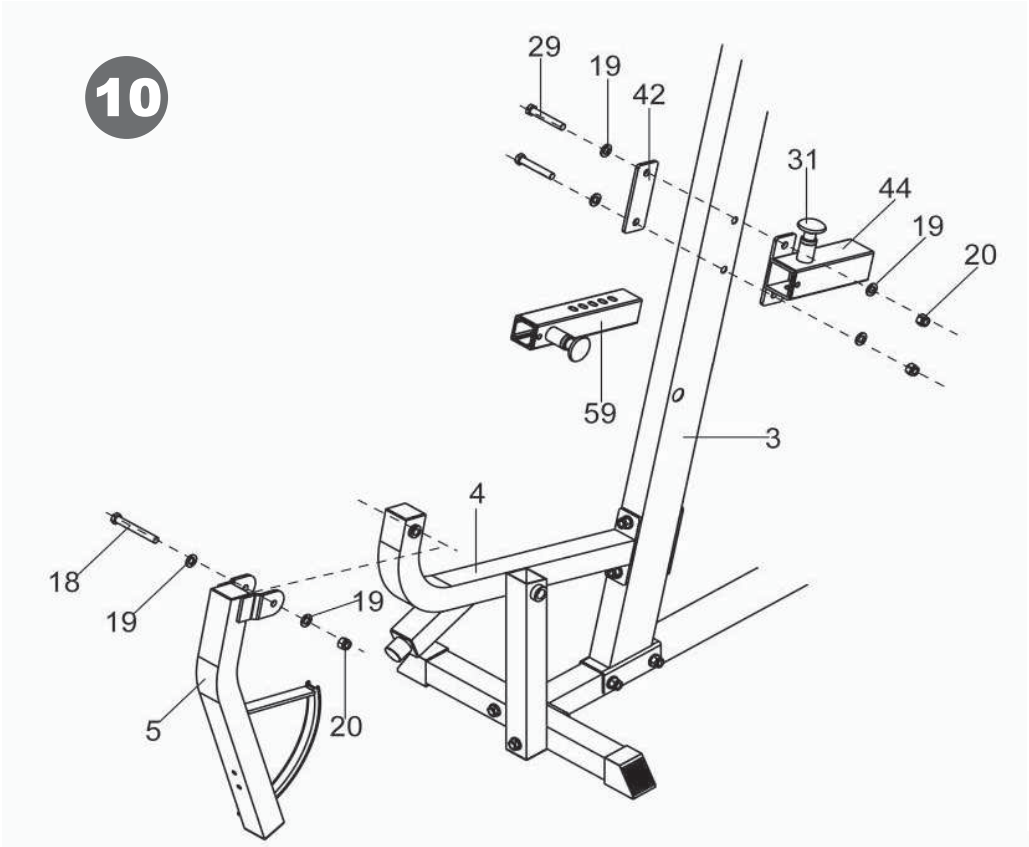

11

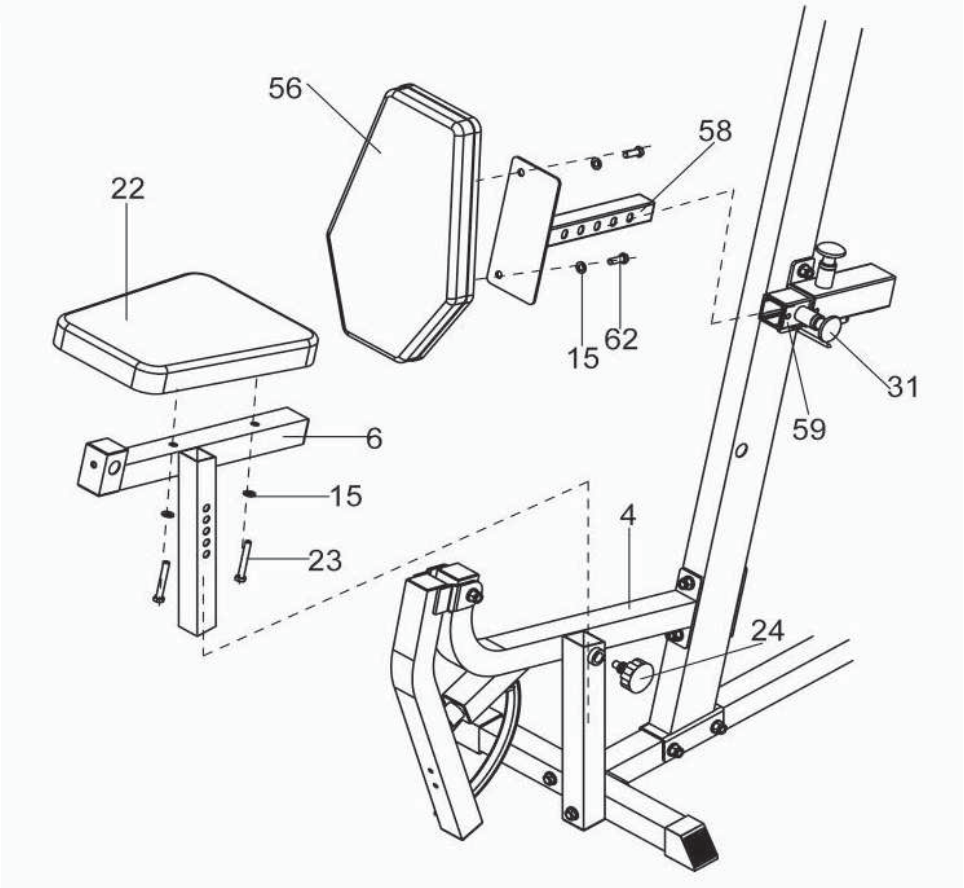

INSTRUÇÕES DE MONTAGEM

12

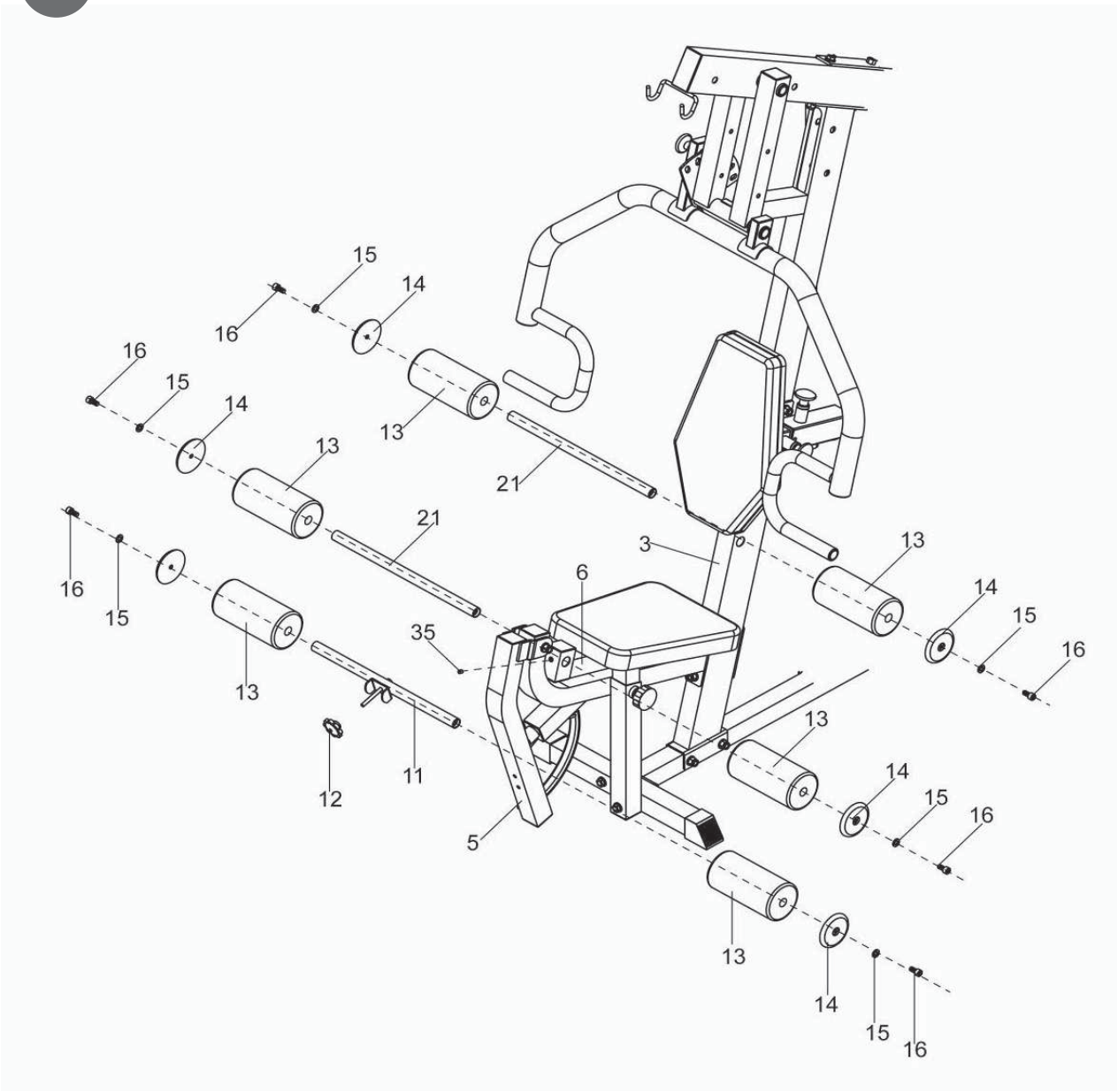

INSTRUÇÕES DE MONTAGEM

13

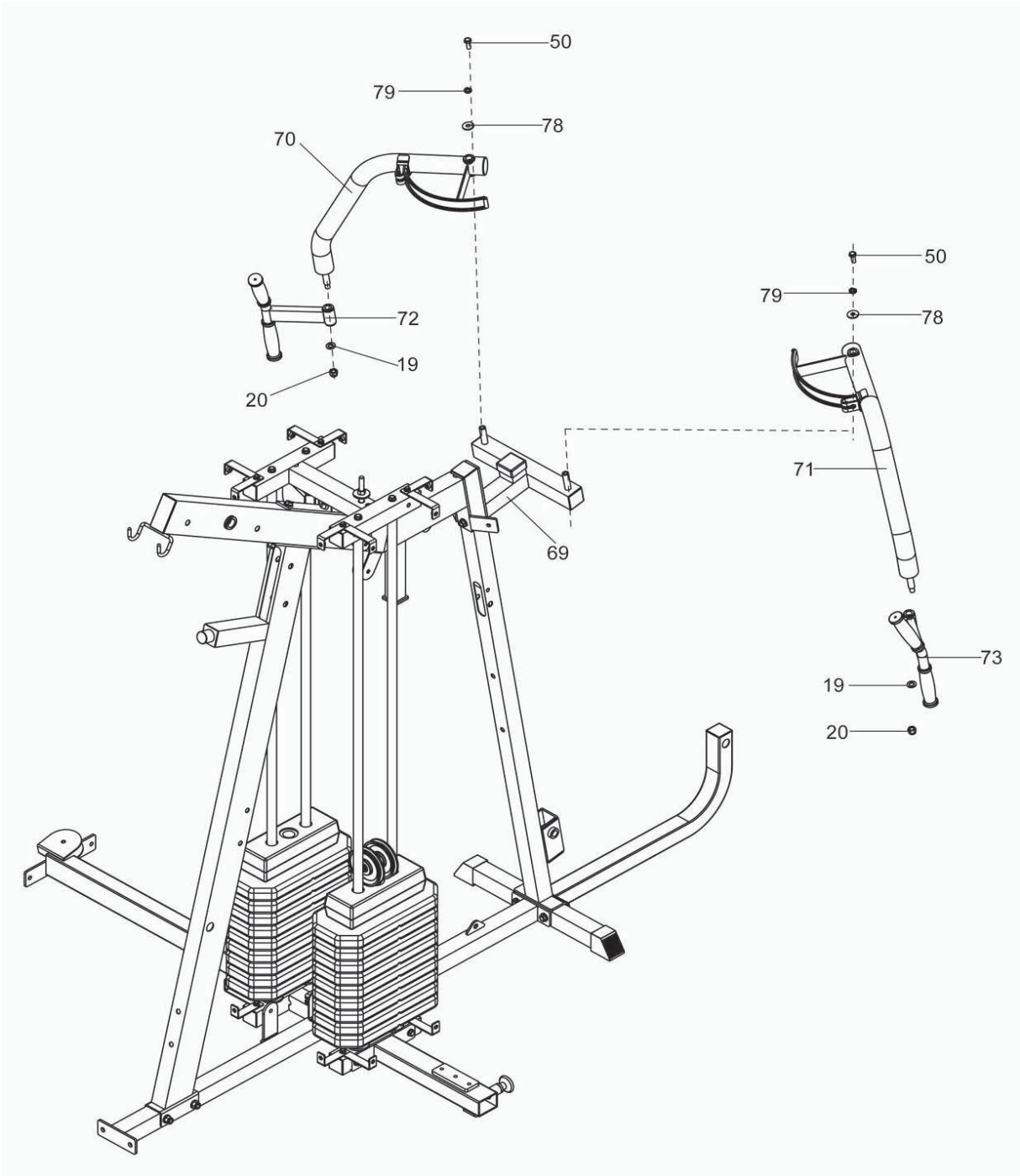

INSTRUÇÕES DE MONTAGEM

14

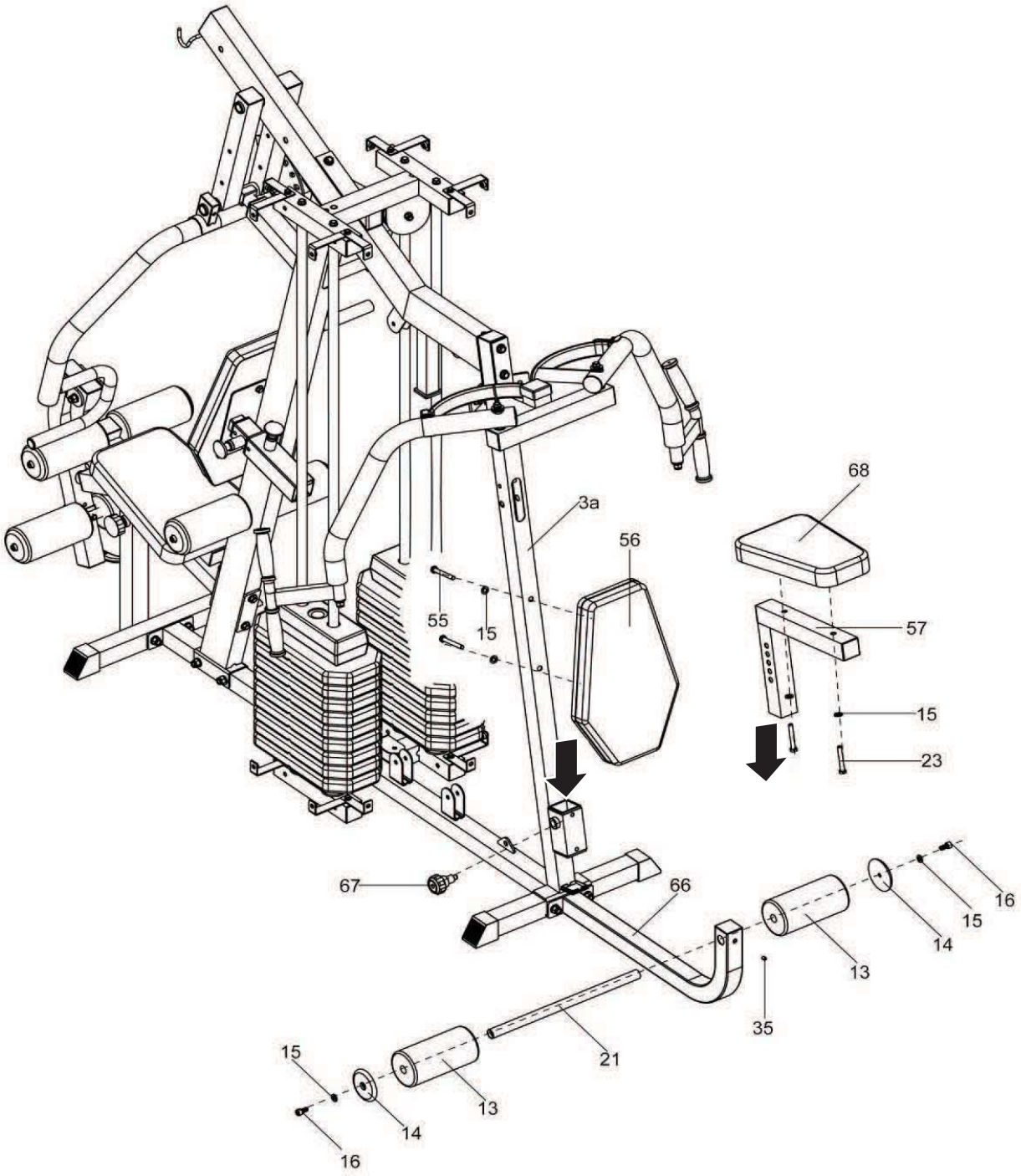

INSTRUÇÕES DE MONTAGEM

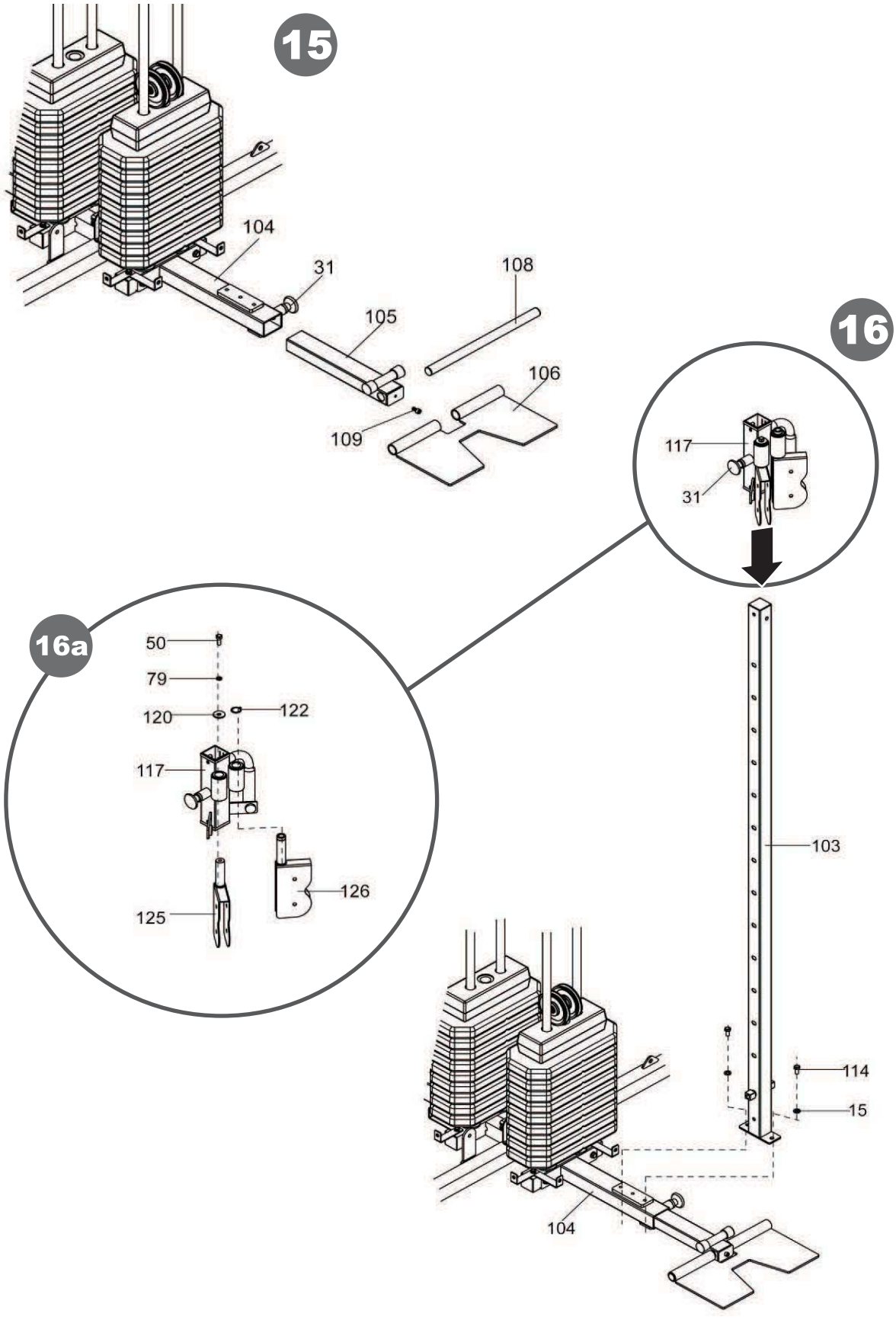

INSTRUÇÕES DE MONTAGEM

17

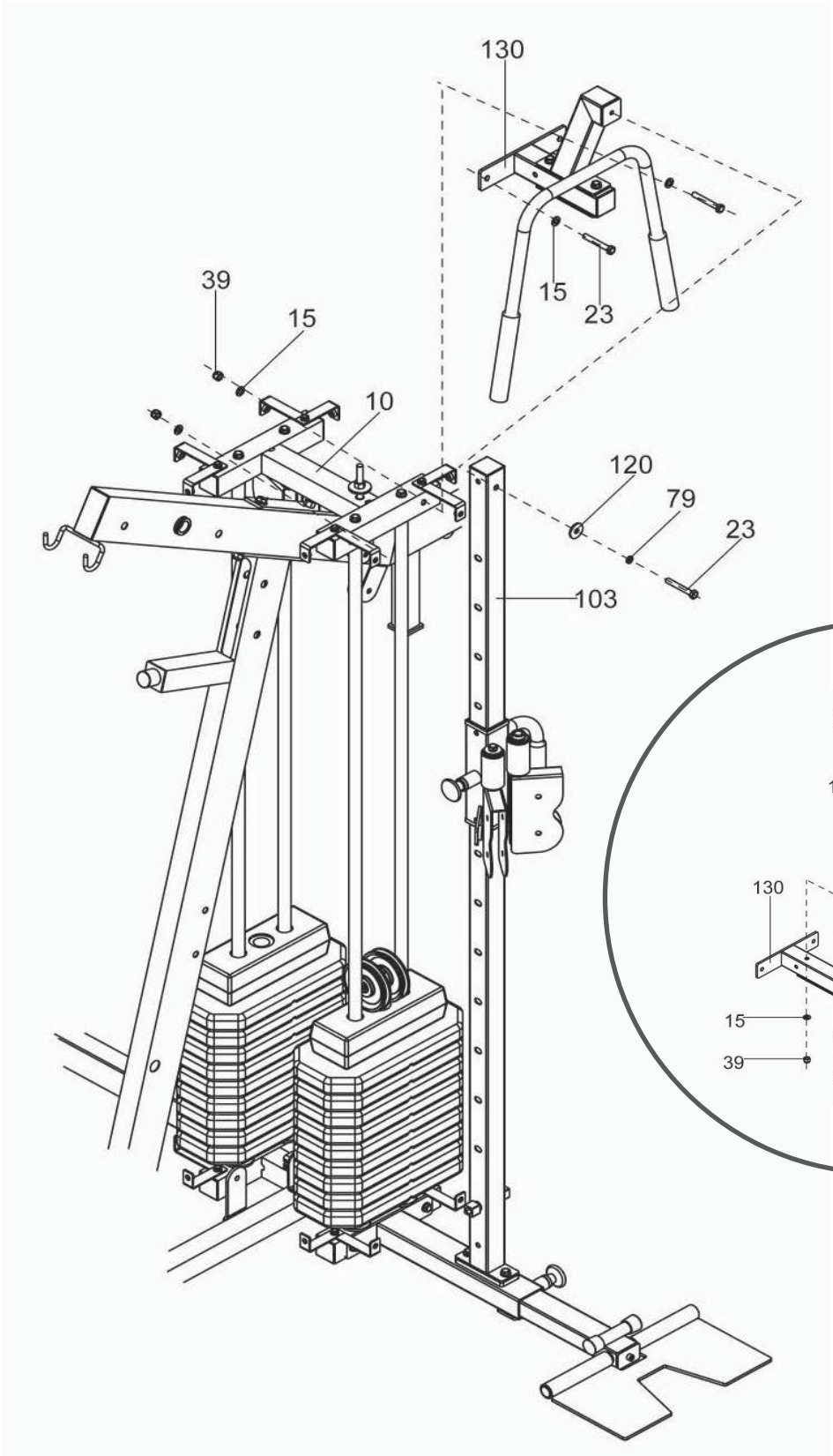

17a

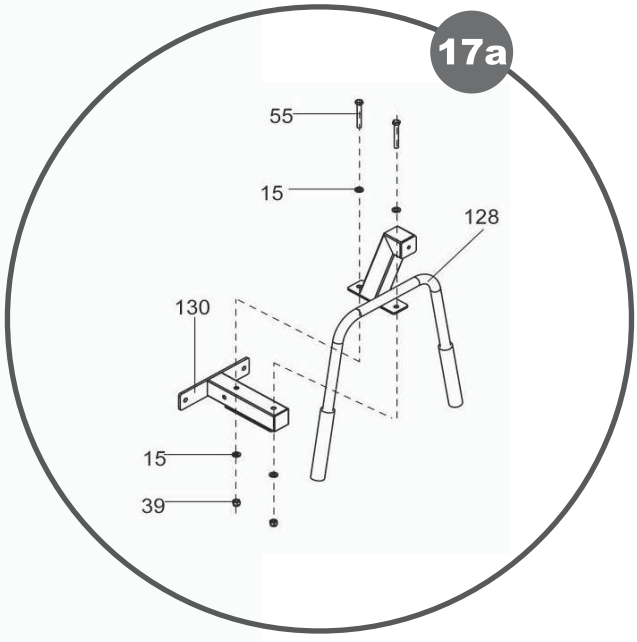

INSTRUÇÕES DE MONTAGEM

18

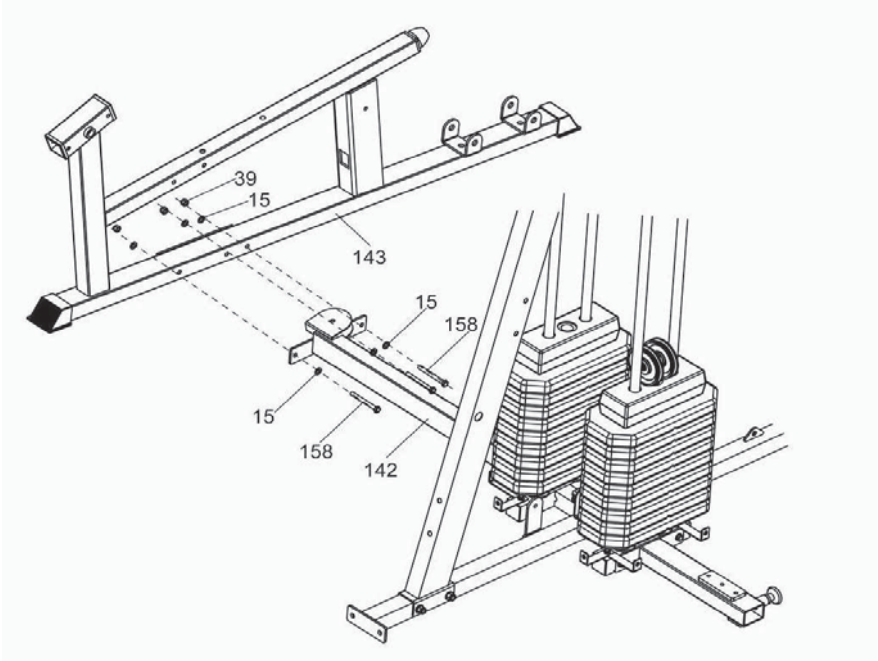

19

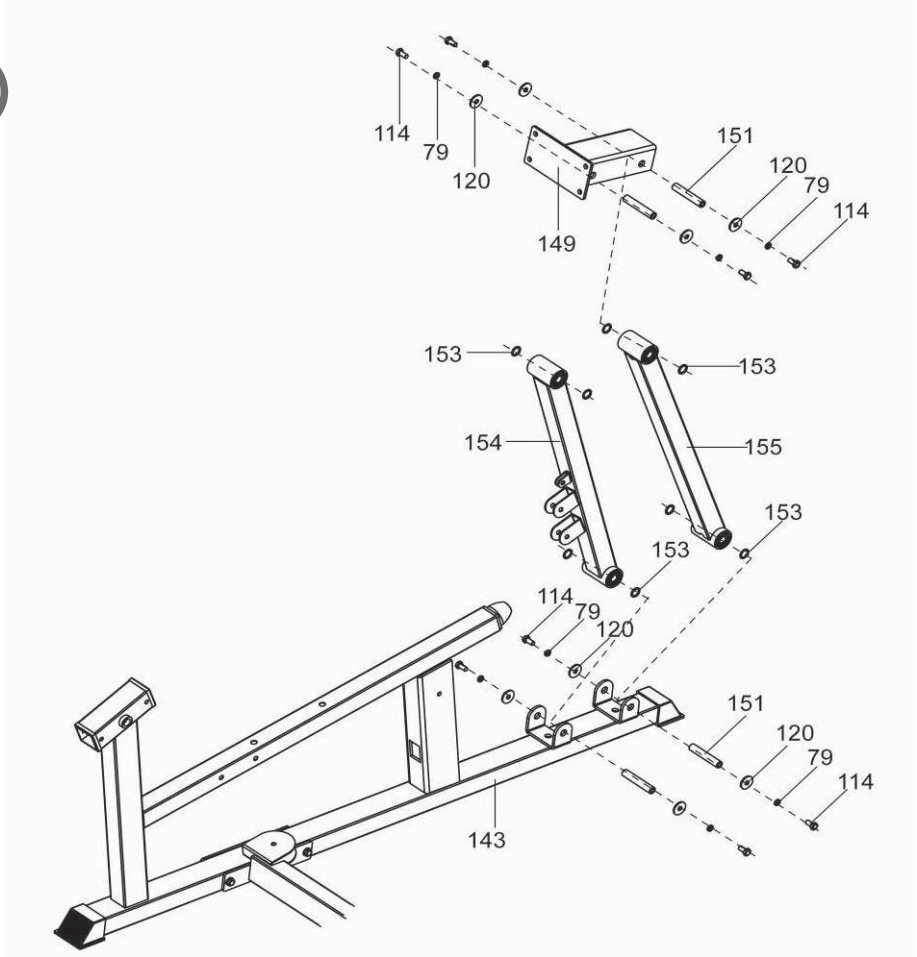

INSTRUÇÕES DE MONTAGEM

20

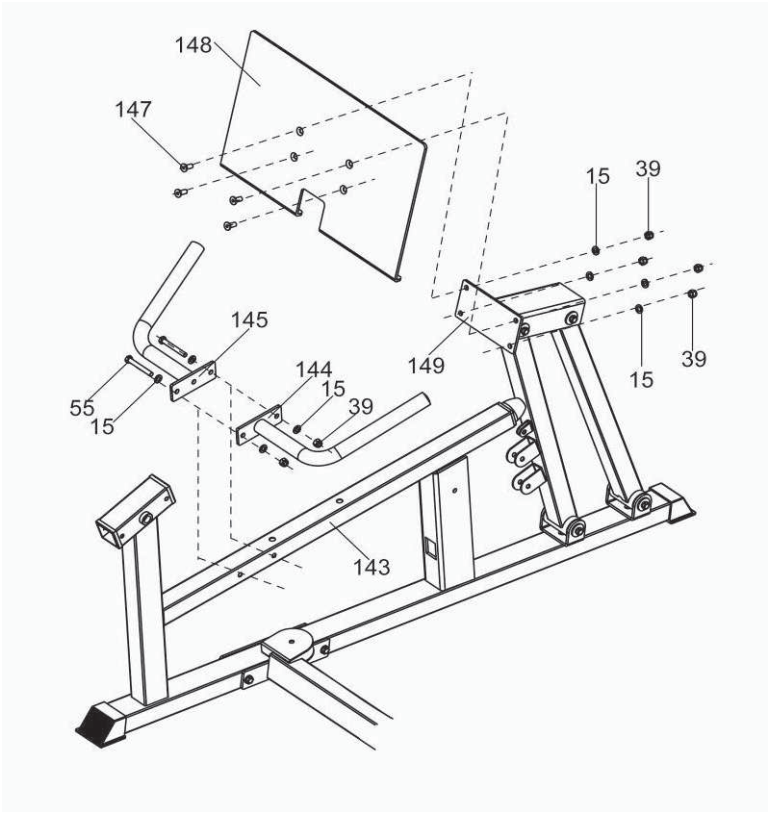

21

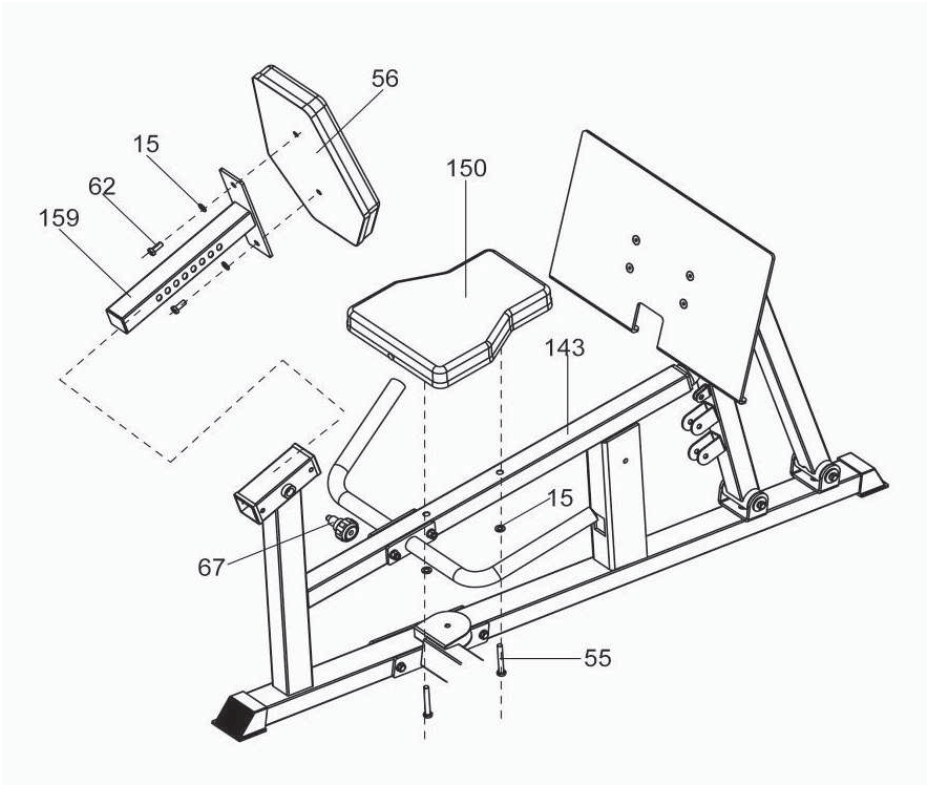

INSTRUÇÕES DE MONTAGEM

22

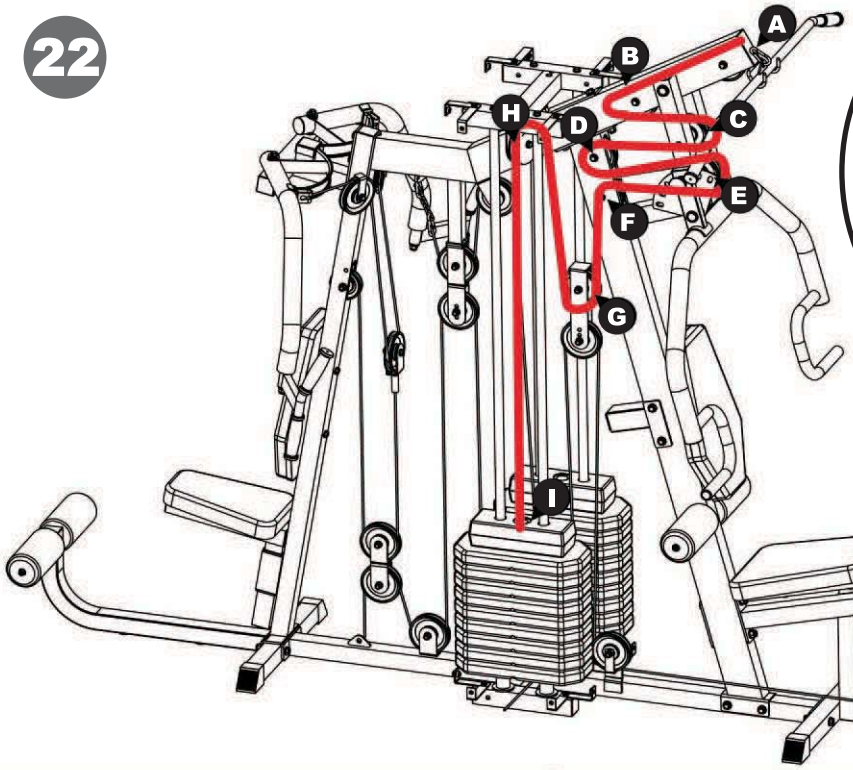

#97: Cabo

1-2-3-4-5-6-7-8-9

⚠ATENÇÃO:

Passe o cabo através da pol ia primeiro. Depois montar a pol ia na estrutura.

A B

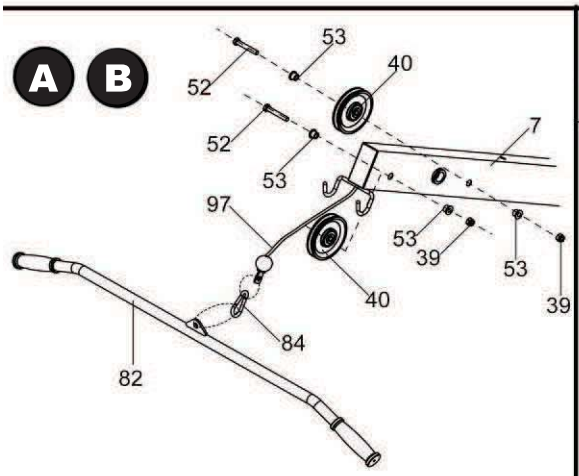

22a

C D E F

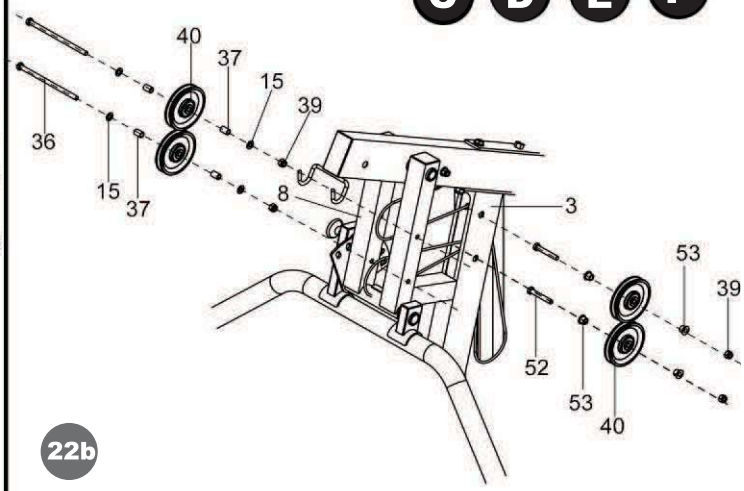

22b

G

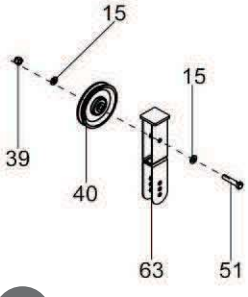

22c

H

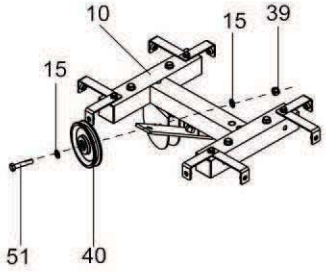

22d

I

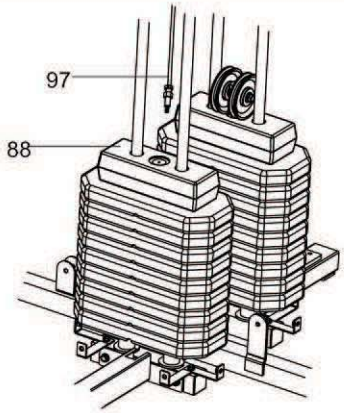

22e

INSTRUÇÕES DE MONTAGEM

23

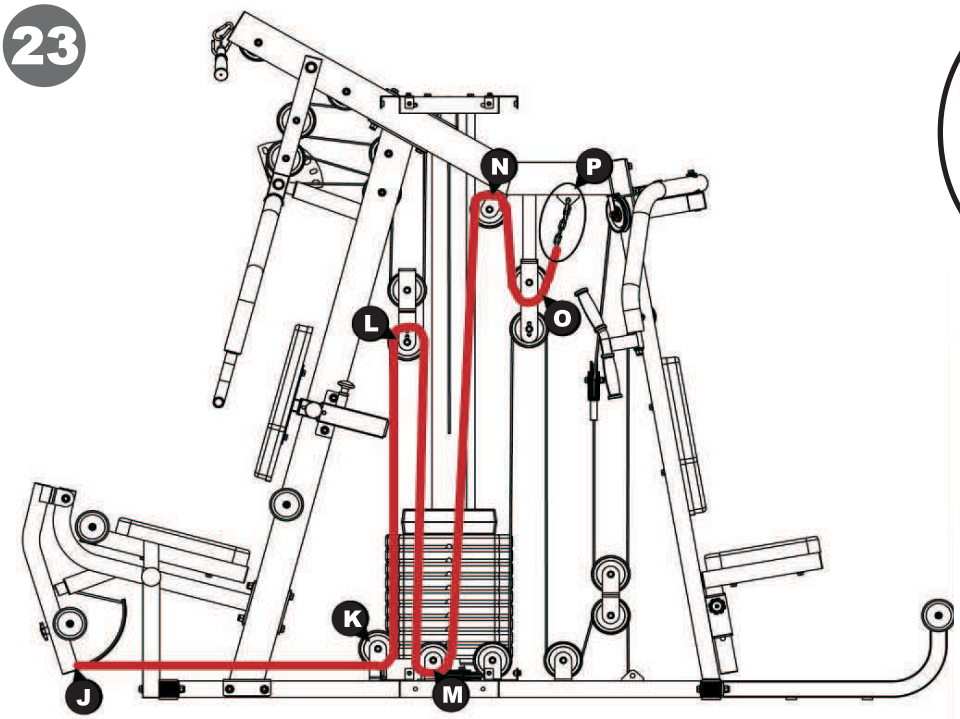

10-11-12-13
14-15-16

⚠ATENÇÃO:

Passe o cabo através da pol ia primeiro. Depois montar a pol ia na estrutura.

J

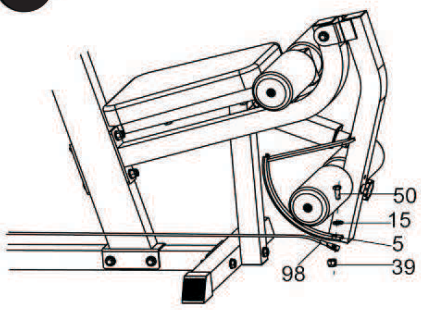

23a

K M

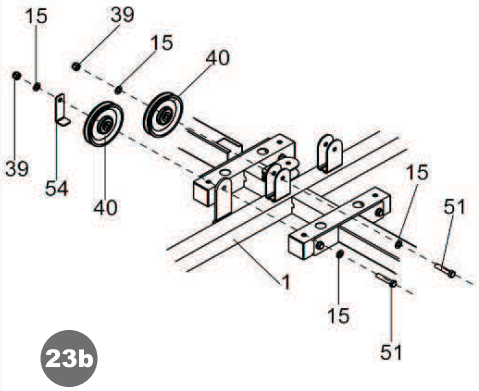

23b

L

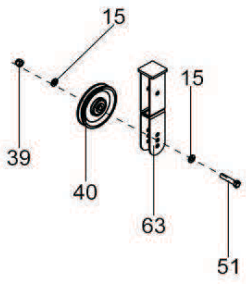

23c

N

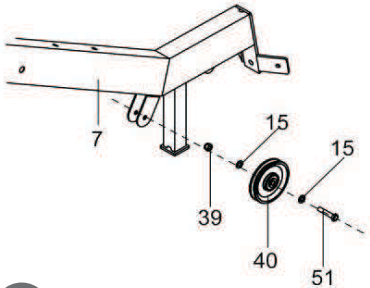

23d

O

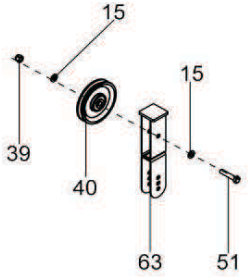

23e

P

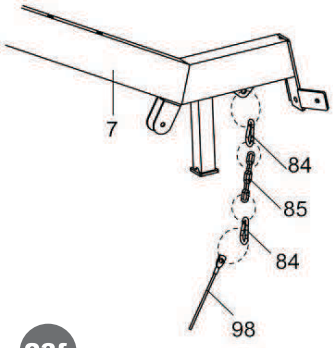

23f

INSTRUÇÕES DE MONTAGEM

24

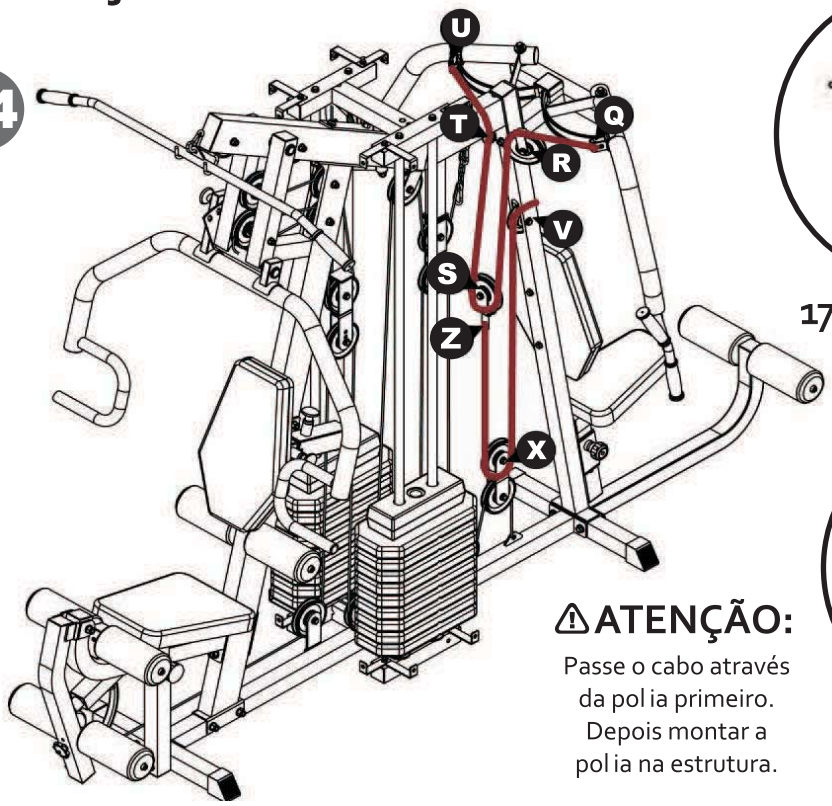

17-18-19-20-21

22-23-24

⚠ATENÇÃO:

Passe o cabo através da pol ia primeiro. Depois montar a pol ia na estrutura.

Q U

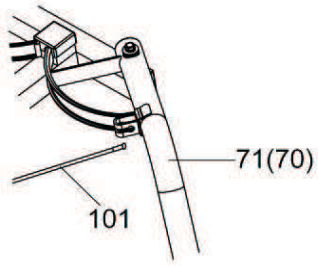

24a

R T

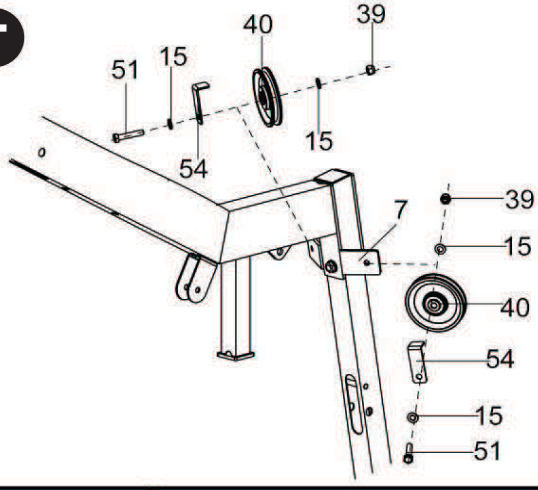

24b

S Z

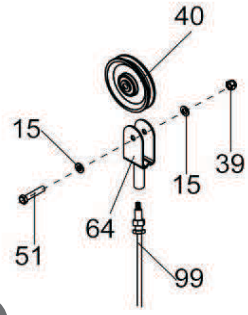

24c

X

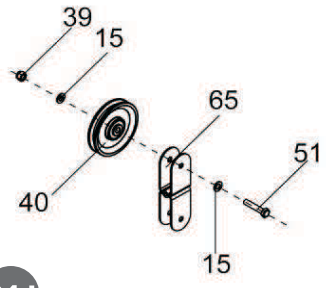

24d

V

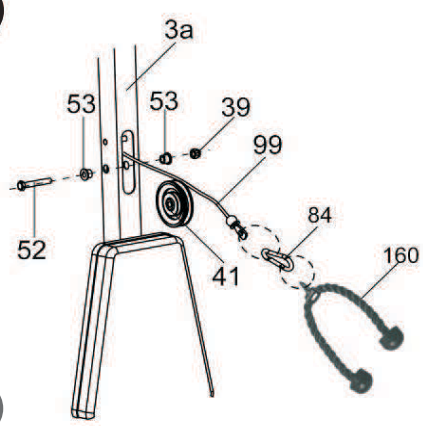

24e

INSTRUÇÕES DE MONTAGEM

25

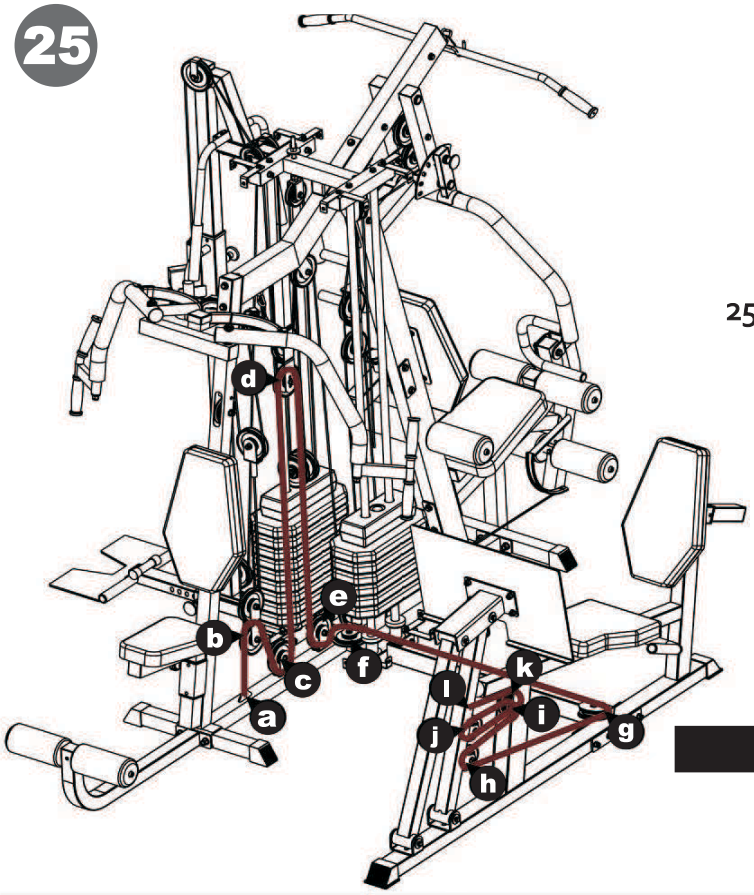

25-26-27-28-29-30-31-32-33-34-35-36

⚠ATENÇÃO:

Passe o cabo através da pol ia primeiro.
Depois montar a pol ia na estrutura.

a

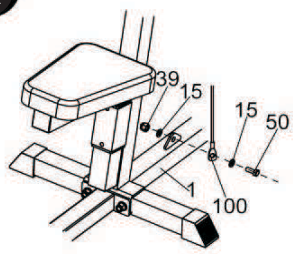

25a

b

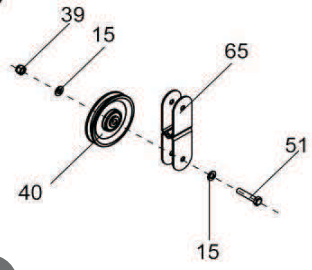

25b

d

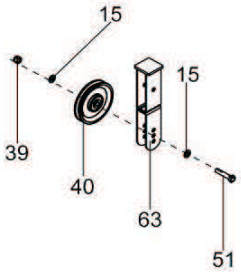

25c

c e f

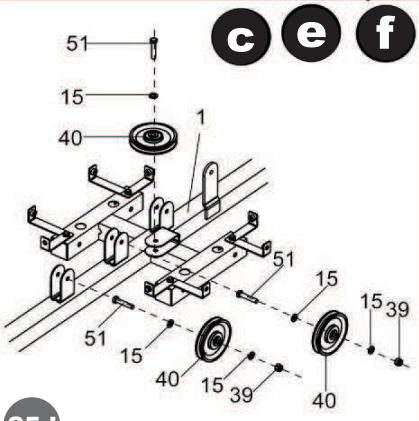

25d

g

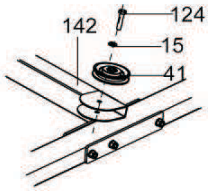

25e

h i j k l

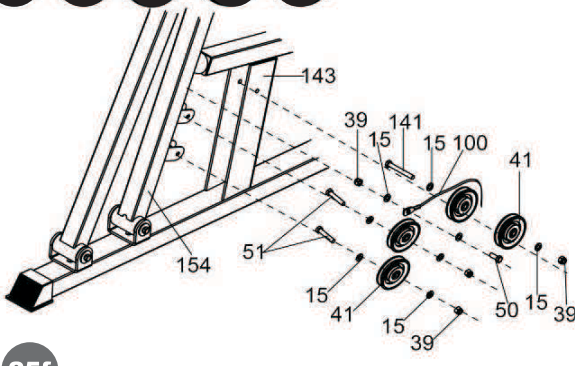

25f

INSTRUÇÕES DE MONTAGEM

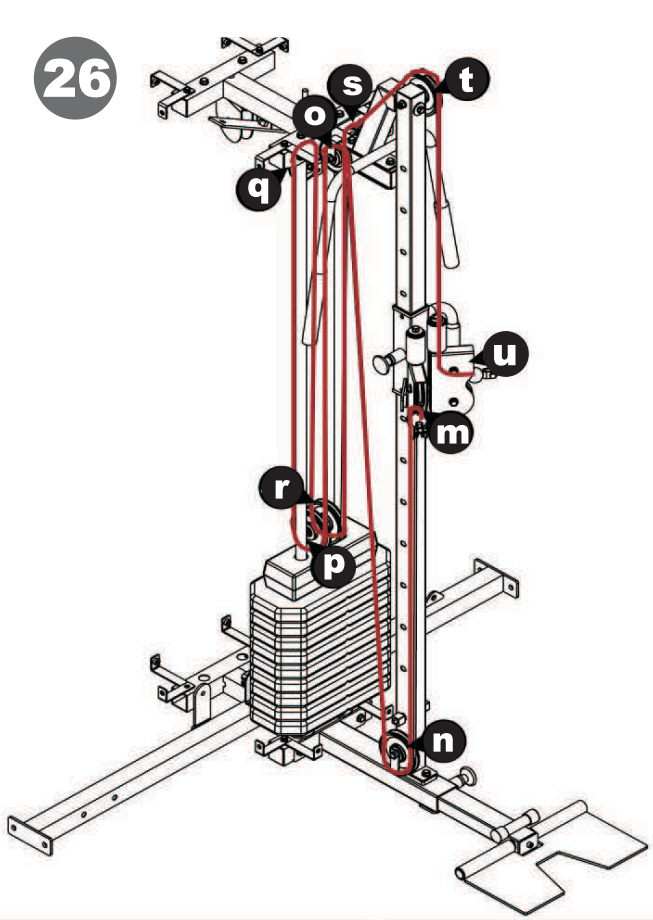

#136: Cabo

37-38-39-40
41-42-43-44-45

⚠ATENÇÃO:

Passe o cabo através da pol ia primeiro. Depois montar a pol ia na estrutura.

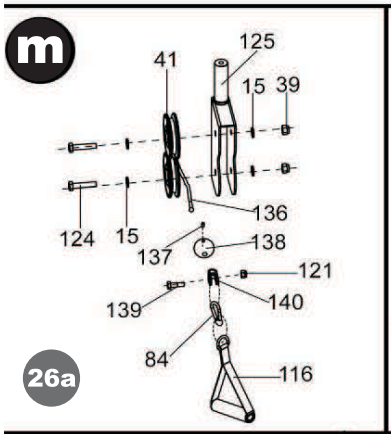

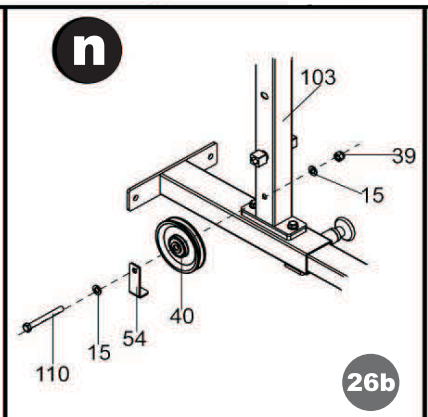

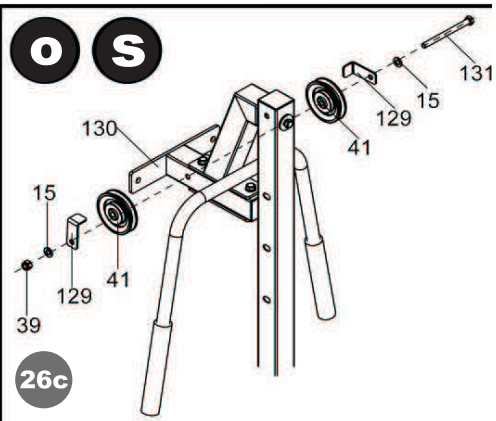

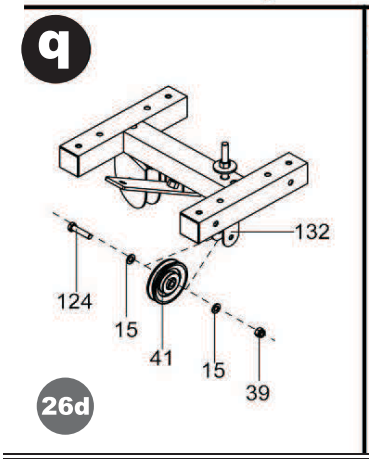

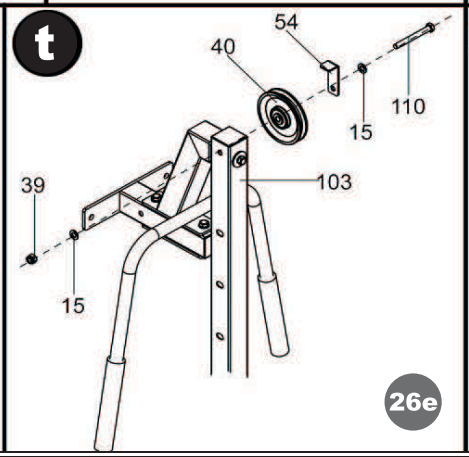

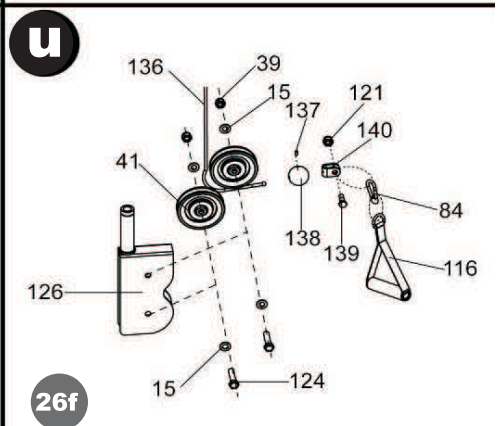

INSTRUÇÕES DE MONTAGEM

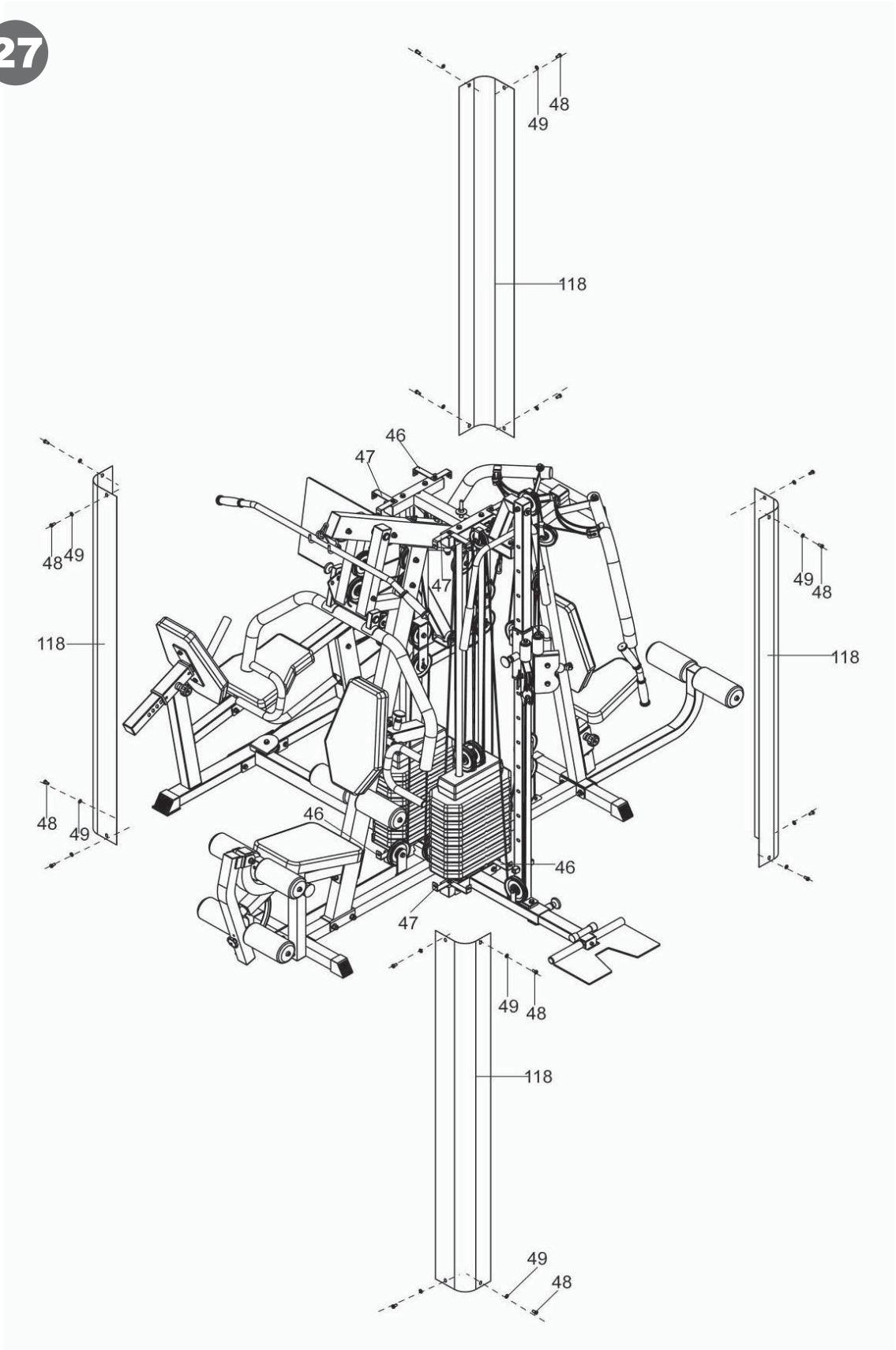

MANUTENÇÃO

- Lubrificação de todas as partes móveis é essencial para a longevidade e melhor desempenho do seu equipamento.

- Lubrificação inicial de algumas partes de seu equipamento foram feitos na fábrica, mas as hastes de guia dos pesos deve ser lubrificada no momento da montagem.
Recomendamos silicone ou spray de teflon.

NOTA: Não usar lubrificantes à base de óleo pois eles podem acumular poeira e sujeira, podendo acarretar na corosão de buchas e rolamentos.

- Todas as polias e buchas devem ser verificados regularmente para verificar sinais de desgaste/rachaduras.

- Verificar e ajustar a tensão do cabo periodicamente.

- Verifique periodicamente a todos os elementos móveis e estofados possuem sinais de desgaste ou danos. Se houver algum problema ou uma peça for precisar ser trocada, interrompa o uso do equipamento e contate imediatamente o seu revendedor local. Substitua as peças utilizando apenas peças originais.

- Conforme necessário, estofamentos podem ser limpos com uma solução suave de sabão e água.
O uso regular de um tratamento de vinil vai acrescentar à vida e aparência de sua tapeçaria.

- Todas as superfícies cromadas devem ser limpas regularmente para prolongar a vida e brilho do acabamento. Limpe o equipam,ento apenas com um pano úmido e seque bem.

- Ao verificar os parafusos e porcas, verifique se eles estão totalmente presos.

- Verifique soldas de estar livre de rachaduras.

- A incapacidade de realizar uma manutenção de rotina pode resultar em ferimentos pessoais e / ou danos ao equipamento.

GARANTIA

GARANTIA LIMITADA

Por favor, leia os termos e condições desta garantia cuidadosamente antes de utilizar seu equipamento **Perform.**

Ao utilizar o equipamento, você estará concordando em seguir os seguintes termos e condições da garantia.
A **Brudden Equipamentos Ltda**, garante todos os produtos **Perform** como livre de defeitos em materiais e fabricação para os períodos de garantia estabelecidos abaixo.
Os períodos de garantia iniciam-se na data de emissão da Nota Fiscal de compra do produto emitida pela **Brudden** ou pelo revendedor credenciado.
Esta garantia aplicar-se-á somente em defeitos descobertos durante o período de garantia.
Peças consertadas ou trocadas nos termos desta garantia não interrompem nem prorrogam o prazo de garantia originalmente estipulado.
Para utilizar-se desta garantia, o comprador deverá entrar em contato com a **Brudden** ou um assistente autorizado **Brudden** após descobrir qualquer não conformidade e deixar o produto disponível para inspeção da **Brudden** ou de sua assistência técnica.
O compromisso da **Brudden** nesta garantia está limitado como demonstrado adiante.

PERÍODOS DE GARANTIA E COBERTURA

(01) Um ano para chassi e estruturas metálicas, peças, pintura.

OPCIONAIS / ACESSÓRIOS / BATERIAS E DISPOSITIVOS AUTO UTILIZÁVEIS
Muitos opcionais ou acessórios possuem componentes que são conectados internamente ou montados dentro do painel eletrônico ou diretamente no produto.
As próximas normas de procedimento determinam a garantia destes componentes.
Se os componentes internos forem instalados pela fábrica ou por um assistente autorizado como parte da venda original, eles terão uma garantia idêntica à garantia do produto ao qual eles foram conectados ou montados.
Se os componentes não forem instalados na fábrica ou em um assistente autorizado como sendo parte da venda original, eles terão uma garantia de peças e serviços limitada a 90 dias.
Todos os componentes que não forem internamente conectados terão uma garantia limitada de peças de 90 dias.
Uma prova de compra original será exigida em qualquer caso.

CONDIÇÕES E RESTRIÇÕES

Esta garantia é válida somente se estiver de acordo com as condições abaixo :

1. ESTA GARANTIA APLICA-SE AOS PRODUTOS PERFORM SOMENTE QUANDO :

- O produto com a prova de compra original (nota fiscal de compra);
- Reclamações feitas dentro do prazo de garantia;
- As peças de reposição utilizadas forem fornecidas pela Brudden ;
- O uso do produto restrinja-se somente ao uso residêncial ;
- Não tiver sido objeto de: acidentes, uso inadequado ou negligente, operação indevida, abuso, transporte e armazenamento inadequado, maporcasenção em desacordo com as especificações contidas no manual de instruções, serviço impróprio, ou modificação não realizada pela Brudden.

2. ESTA GARANTIA NÃO COBRE DANOS OU FALHAS EM EQUIPAMENTOS CAUSADAS POR FALTA DE MANUTENÇÃO BÁSICA E NECESSÁRIA COMO DESCRITAS NESTE MANUAL.

3. ESTA GARANTIA LIMITADA NÃO SE APLICA A :

- Equipamentos que estiverem sendo utilizados em academias em geral,;
- Peças de desgaste natural e itens de acabamento, incluindo, mas não se limitando aos seguintes: correias em geral, carenagens, adesivos, selim, assento ou encosto de espuma, cabos de aço, espumas e sapatas;
- Produtos reparados ou modificados por terceiros, sem prévia autorização por escrito da Brudden;
- Produtos usados em locais de grande oscilação de temperatura e umidade como saunas e próxima a piscinas aquecidas;
- Consertos efetuados em produtos sem o número de série ou com a identificação alterada ou danificada;
- Chamada de serviço para instalação do produto ou instrução aos proprietários sobre como utilizar o produto;
- Retirada e entrega referente a consertos;
- Nenhuma despesa de serviço ocorrida após o período da garantia de serviços.

CONDIÇÕES GERAIS DA GARANTIA

O serviço da **Garantia Limitada Brudden**, pode ser obtido contatando-se um revendedor autorizado de quem foi comprado o produto. As despesas decorrentes de eventuais transportes ou fretes de produto até uma assistência técnica, deslocamento ou visita técnica realizada por assistente autorizado, correm por conta do comprador, estando ou não o produto coberto por esta garantia.

A responsabilidade da presente garantia se limita exclusivamente ao reparo, modificação ou substituição do produto fornecido. A **Brudden** não se responsabiliza por danos a pessoas, a terceiros, a outros equipamentos e instalações, lucro cessante ou quaisquer danos emergentes ou conseqüentes.

A **Brudden** reserva-se o direito de paralisar a fabricação de seus produtos sem prévio aviso e/ou modificar as especificações e introduzir melhoramentos nos produtos em qualquer época, sem incorrer na obrigação de efetuar o mesmo em produtos anteriormente fabricados.

ANOTAÇÕES

_____

_____

_____

_____

_____

_____

_____

_____

_____

_____

_____

CONHEÇA OUTROS EQUIPAMENTOS E SAIBA MAIS SOBRE NOSSOS PRODUTOS ACESSANDO O NOSSO SITE, ***WWW.PEFORMFITNESS.COM.BR***

ATENDIMENTO AO CONSUMIDOR

CAIXA POSTAL 11 - C.E.P. 17.580-000 - POMPÉIA- S.P.

falecom@perfomfitness.com.br

IMPORTANTE! REGISTRE SEU PRODUTO EM NOSSO SITE, WWW.PERFORMFITNESS.COM.BR

ASSIM VOCÊ PODERÁ OBTER MAIS INFORMAÇÕES SOBRE QUEM SOMOS, CATÁLOGOS DE PEÇAS PARA REPOSIÇÃO, LISTA DE ASSISTÊNCIAS TÉCNICAS AUTORIZADAS, ALÉM DE CONHECER OUTROS PRODUTOS DA LINHA PERFORM.

W8

PERFORM

www.performfitness.com.br

Brudden

www.brudden.com.br

Importado e distribuido por:
BRUDDEN EQUIPAMENTOS LTDA
Av. Industrial, 700 Distrito Industrial
CEP 17580-000 POMPÉIA-SP - BRASIL
CNPJ: 43.061.654/0001-38
Resp. Técnico:
José Pereira da Silva Filho - CREA S.P. 5061406407
Fabricado na China
TELEFONE: 0800-772 4080
Versão 05\12